TANDEMBOX antaro

Spülenauszug – Reling – C

Produkt

Beschreibung

- Mit Spülenzargen und Zwischenstück zur optimalen Stauraumnutzung
- Zargen und Reling aus beschichtetem Stahl: Seidenweiß, Terraschwarz, RAL 9006 und Inox
- Höhen-, Seiten- und Neigungsverstellung

Platzbedarf

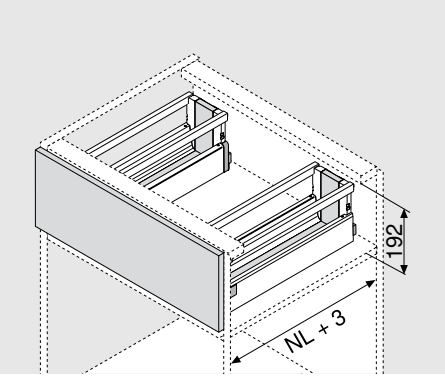

NL Nennlänge

Bestellinformation

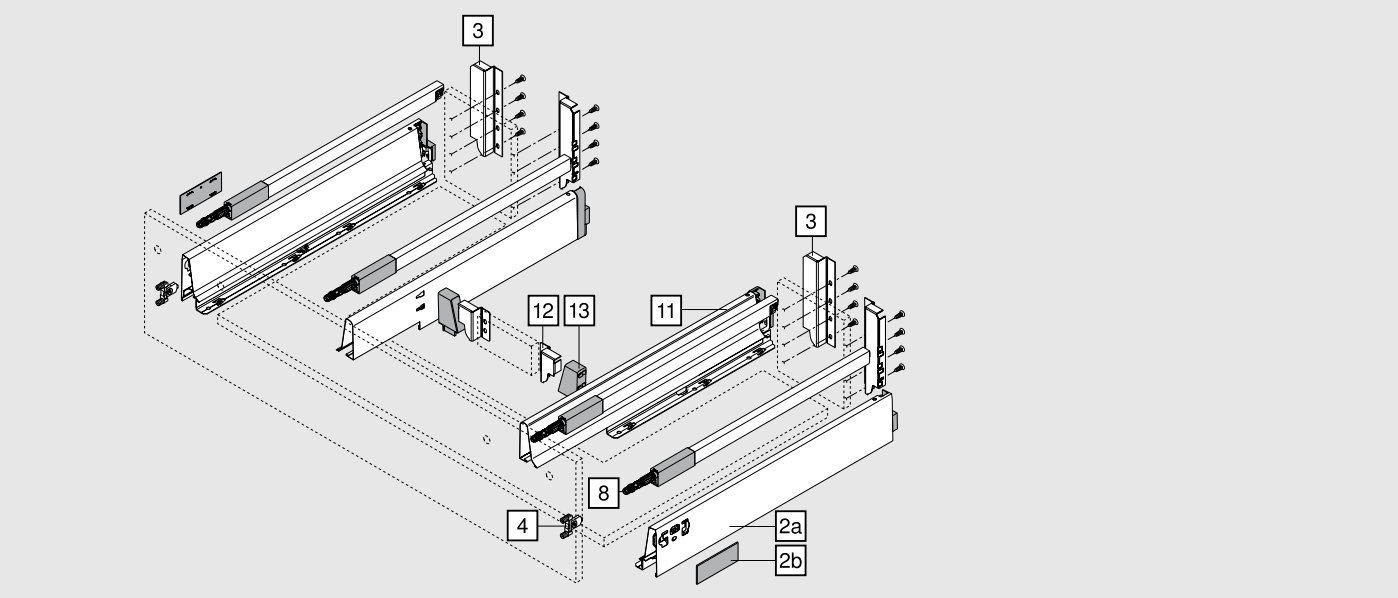

2a	M-Zarge im A-Design links/rechts					
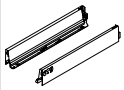	Links / rechts separat bestellen					
	Farbvarianten		SW	TS	RAL9006	
	Nennlänge NL	VPEH	Stahl			Inox
	450 mm	20 Stk.	358M4502SA			358M4502IA
	500 mm	20 Stk.	358M5002SA			358M5002IA
	550 mm	20 Stk.	358M5502SA			358M5502IA
	600 mm	20 Stk.	359M6002SA			359M6002IA
	650 mm	20 Stk.	359M6502SA			359M6502IA

2b	Abdeckkappen symmetrisch					
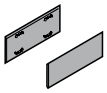	Farbvarianten		SW	KU/S	WGR	Inmold-Inox
	Blum-Logo als Standard Schriftzug	VPEH	Kunststoff			
		1.000 Stk.	ZAA.532C.BT			ZAA.5329.BT
	Individuell bedruckte Abdeckkappen ab 1.000 Stk.					

TANDEMBOX antaro

Spülenauszug – Reling – C

Bestellinformation

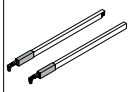

8	Reling links/rechts					
	Links/rechts separat bestellen					
	Farbvarianten		SW	TS	RAL9006	
	Nennlänge NL	VPEH	Stahl			Inox
	450 mm	64 Stk.	ZRG.387RSIC			ZRG.387RIIC
	500 mm	64 Stk.	ZRG.437RSIC			ZRG.437RIIC
	550 mm	64 Stk.	ZRG.487RSIC			ZRG.487RIIC
	600 mm	64 Stk.	ZRG.537RSIC			ZRG.537RIIC
	650 mm	64 Stk.	ZRG.587RSIC			ZRG.587RIIC

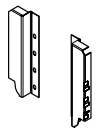

3	Rückwandhalter links/rechts					
	Links/rechts separat bestellen					
	Farbvarianten		SW	TS	RAL9006	vernickelt
		VPEH	Stahl			
		50 Stk.	Z30C000S			
	Stahlrückwand					93

4	Frontbefestigung für Frontauszug		
		VPEH	
	INSERTA-Version	500 Stk.	ZSF.3902
	Schraubversion	500 Stk.	ZSF.3502
	Pressversion	500 Stk.	ZSF.3602

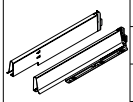

11	Spülenzarge links/rechts					
	Farbvarianten		SW	TS	RAL9006	
	Nennlänge NL	VPEH	Stahl			Inox
	450 mm	20 Stk.	358M4504SG			358M4504IG
	500 mm	20 Stk.	358M5004SG			358M5004IG
	550 mm	20 Stk.	358M5504SG			358M5504IG
	600 mm	20 Stk.	358M6004SG			358M6004IG
	650 mm	20 Stk.	358M6504SG			358M6504IG

12	Rückwandhalter links/rechts für Zwischenstück					
	Farbvarianten		SW	TS	RAL9006	vernickelt
		VPEH	Stahl			
		100 Stk.	Z30N000S.04			
	Stahlrückwand					93

13	Adapter links/rechts			
	Farbvarianten		RAL7037	Weiß
		VPEH	Kunststoff	
		18 Stk.	Z30N0002.6Z	

TANDEMBOX antaro

Spülenauszug – Reling – C

Bestellinformation

	Frontstabilisierung		
	- Zur Stabilisierung von breiten und hohen Fronten	VPEH	
	- Verstärkt die Verbindung zwischen Zarge und Front	250 Stk.	Z96.10E1
	Planung		94

Seitenhinweise	
Einschubelemente	73

TD-066/1DE-1 © Blum

TANDEMBOX antaro

Spülenauszug – Reling – C

Planung

Platzbedarf im Korpus	Einbaumaße Front	Einbaumaße Rückwand	Einbaumaße Zwischenstück

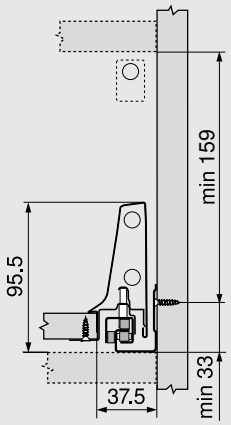

FA Frontaufschlag

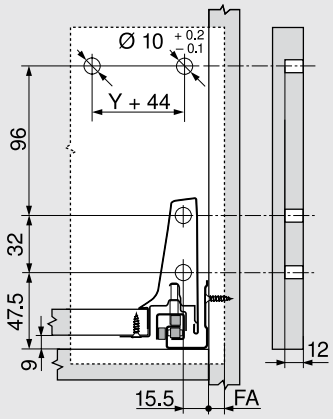

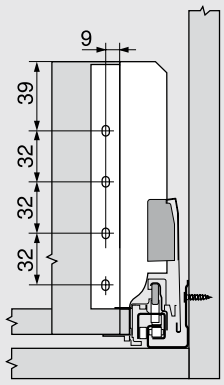

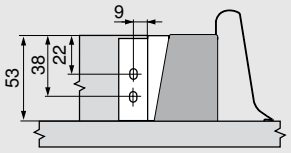

Zuschnittmaße für 16 mm Spanplatten

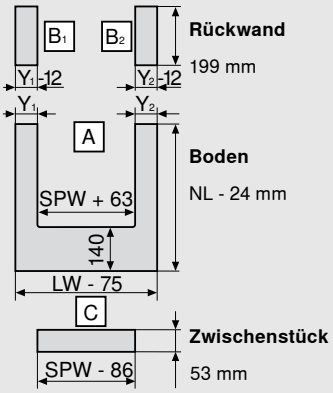

Y min. = 48 mm

Y max. = 225 mm

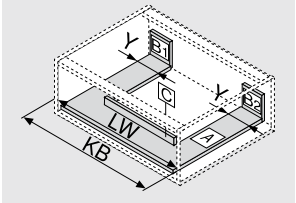

KB Korpusbreite

LW Lichte Korpusweite

NL Nennlänge

SPW Lichte Weite zwischen den Spülenzargen

Wir empfehlen die Planung mit **DYNALOG**!

Seitenhinweise

Montage, Demontage und Einstellung 104

TD-066/1DE-1 © Blum