TANDEMBOX antaro

Schubkasten – K

Produkt

Beschreibung

- Passender Schubkasten zu TANDEMBOX antaro
- Zargen aus beschichtetem Stahl: Seidenweiß, Terraschwarz, RAL 9006
- 2-dimensionale Fronteinstellung

Platzbedarf

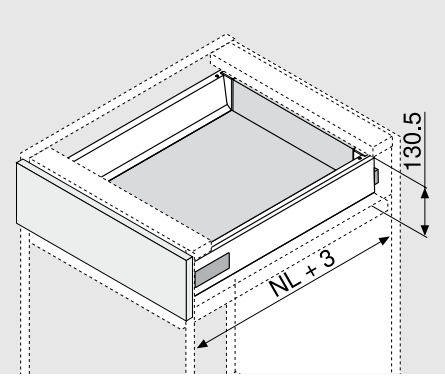

NL Nennlänge

Bestellinformation

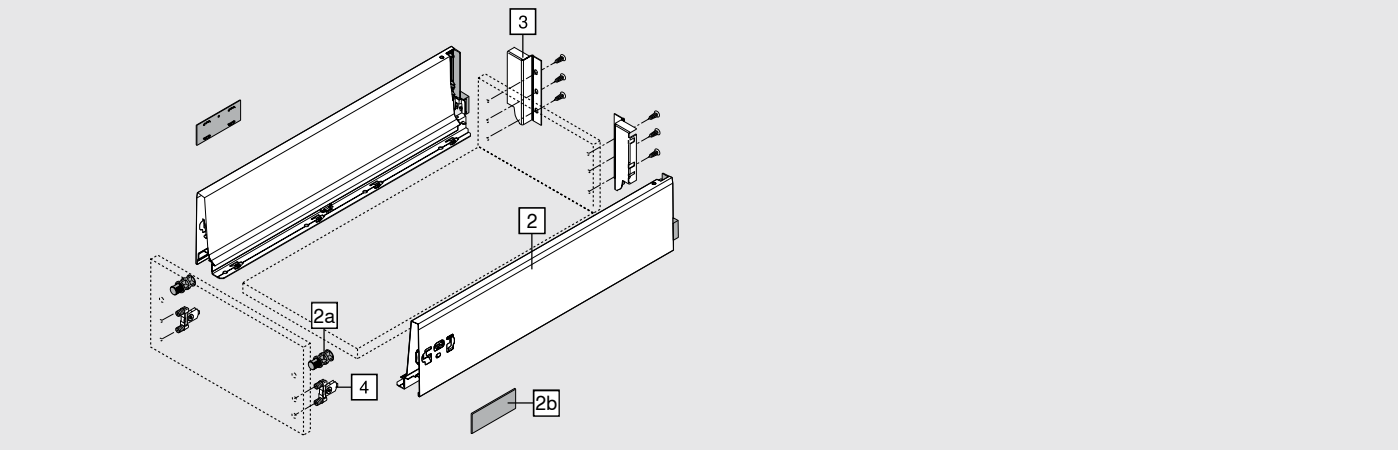

2	K-Zarge im A-Design links/rechts				
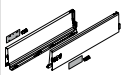	Links/rechts separat bestellen				
	Farbvarianten		SW	TS	RAL9006
	Nennlänge NL	VPEH	Stahl		
	270 mm	16 Stk.	358K2702SA		
	300 mm	16 Stk.	358K3002SA		
	350 mm	16 Stk.	358K3502SA		
	400 mm	16 Stk.	358K4002SA		
	450 mm	16 Stk.	358K4502SA		
	500 mm	16 Stk.	358K5002SA		
	550 mm	16 Stk.	358K5502SA		
	600 mm	16 Stk.	359K6002SA		
	650 mm	16 Stk.	359K6502SA		

2a	Positionierdübel		
		VPEH	
	R7037 Staubgrau	1000 Stk.	T54.3300

TD-066/1DE-1 © Blum

TANDEMBOX antaro

Schubkasten – K

Bestellinformation

2b	Abdeckkappen symmetrisch				
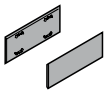	Farbvarianten		SW	KU/S	WGR
	Blum-Logo als Standard Schriftzug	VPEH	Kunststoff		
		1.000 Stk.	ZAA.532C.BT		
	Individuell bedruckte Abdeckkappen ab 1.000 Stk.				

3	Rückwandhalter links/rechts					
	Links/rechts separat bestellen					
	Farbvarianten		SW	TS	RAL9006	
		VPEH	Stahl			
		50 Stk.	Z30K000S			
	Stahlrückwand					93

4	Frontbefestigung für Frontauszug		
		VPEH	
	INSERTA-Version	500 Stk.	ZSF.3902
	Schraubversion	500 Stk.	ZSF.3502
	Pressversion	500 Stk.	ZSF.3602

TD-066/1DE-1 © Blum

TANDEMBOX antaro

Schubkasten – K

Planung

Platzbedarf im Korpus

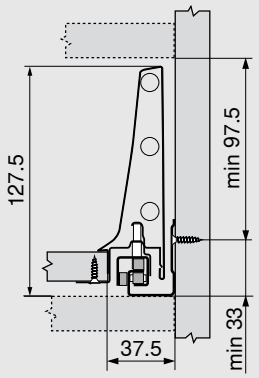

Einbaumaße Front

FA Frontaufschlag

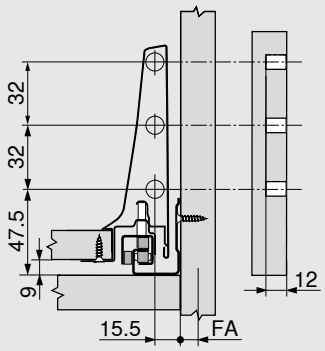

Einbaumaße Rückwand

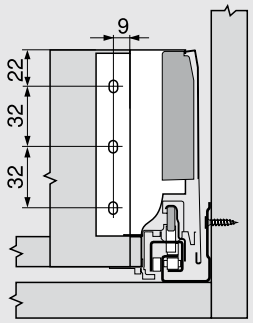

Zuschnittmaße für 16 mm Spanplatten

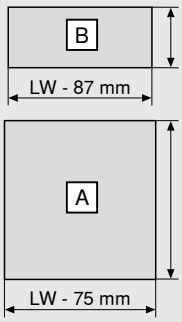

Rückwand

116 mm

Boden

Holzrückwand

NL - 24 mm

Stahlrückwand

NL - 22 mm

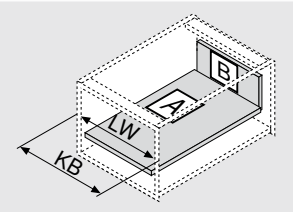

KB Korpusbreite

LW Lichte Korpusweite

NL Nennlänge

Seitenhinweise

Montage, Demontage und Einstellung 109