Boxsysteme

► SERVO-DRIVE für TANDEMBOX

►► Zubehör

COMBOX

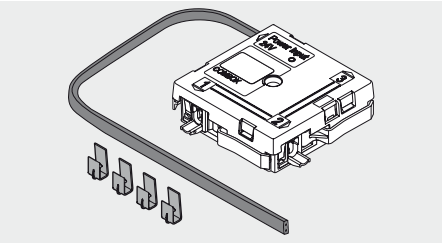

- COMBOX-Set mit Montagezubehör
- Zur Vermeidung von Frontkollisionen beim Einsatz von SERVO-DRIVE in Ecksituationen

	Art.-Nr.
COMBOX	Z10ZC00A

Anwendung

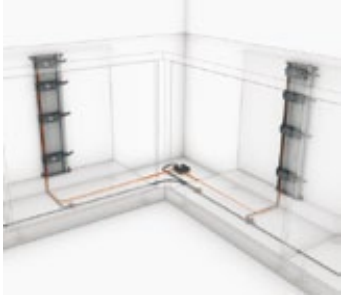

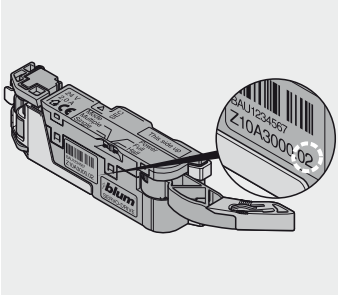

Geeignet ab Antriebseinheit
Z10A3000.**02**

Synchronisationskabel

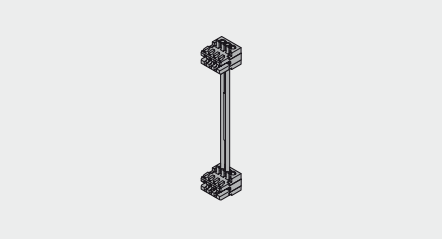

- Verbindet zwei Antriebseinheiten, die gleichzeitig auswerfen sollen

Länge	Art.-Nr.
160 cm	Z10K160S
120 cm	Z10K120S
50 cm	Z10K050S
8 cm	Z10K008S

Montage

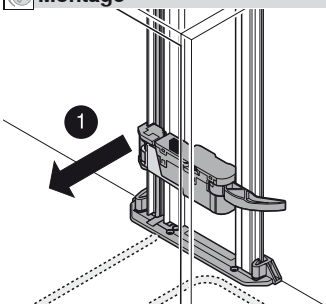

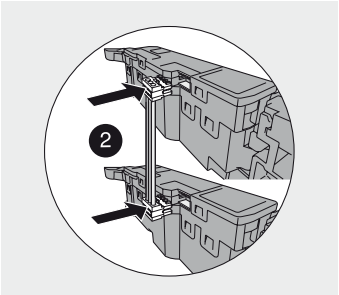

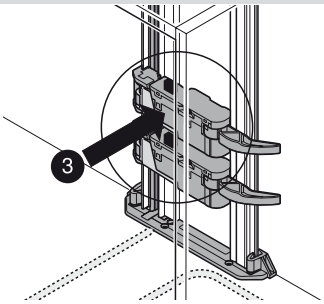

Kabelhalter

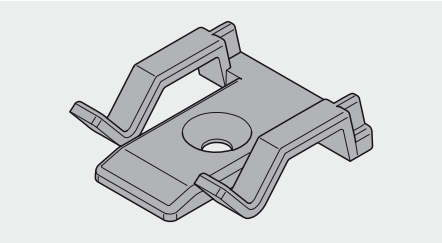

- Material: Kunststoff, Weiß

	Art.-Nr.
Kabelhalter	Z10K0009

Frontstabilisierung

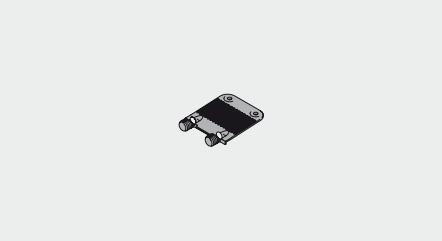

- Zur Stabilisierung von breiten und hohen Fronten
- Verstärkt die Verbindung zwischen Zarge und Front
- Material: Kunststoff, RAL 7037 Staubgrau

	Art.-Nr.
Frontstabilisierung	Z96.10E1

Planung

Platzbedarf im Korpus

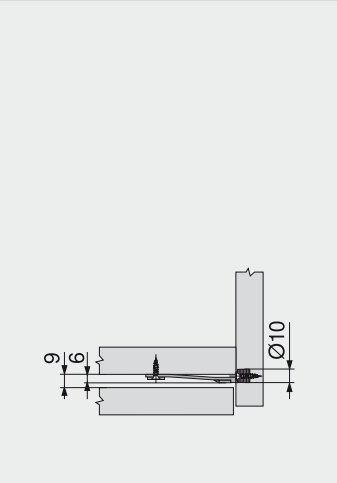
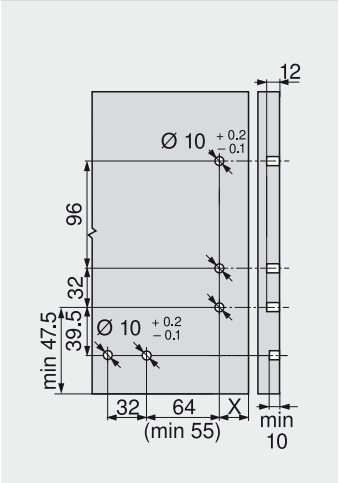
Einbohrmaße Front