Boxsysteme

► SERVO-DRIVE für TANDEMBOX

►► Montage, Demontage und Verstellung

Blum-Distanzpuffer

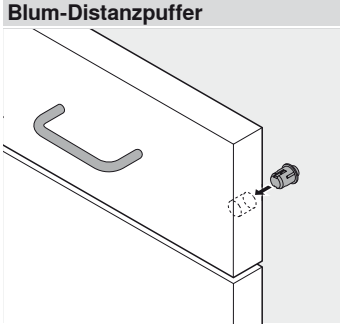

Blum-Distanzpuffer einsetzen (nicht einleimen)

Trägerprofilkabel

Trägerprofil bestücken

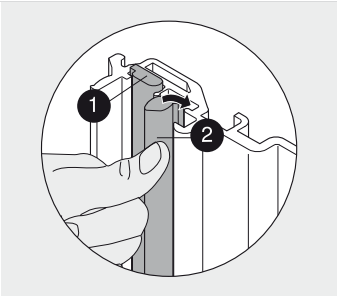

1 Trägerprofilkabel
2 Kommunikationskabel

Antriebseinheit – Trägerprofil

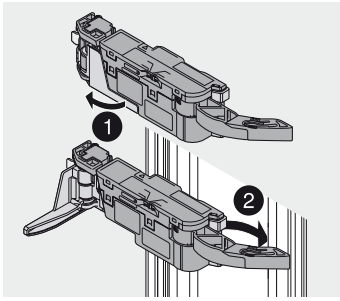

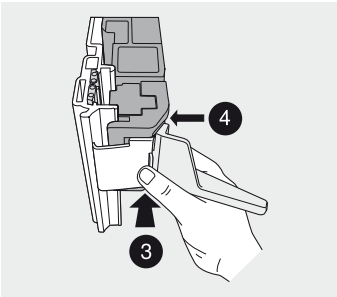

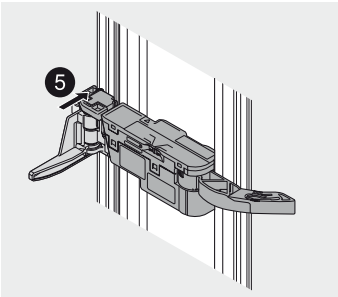

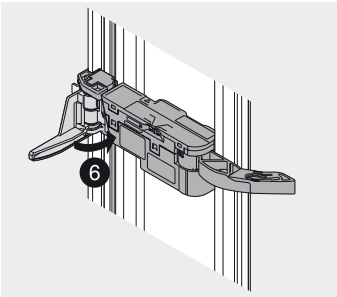

Montage

Trägerprofil – liegende Traverse

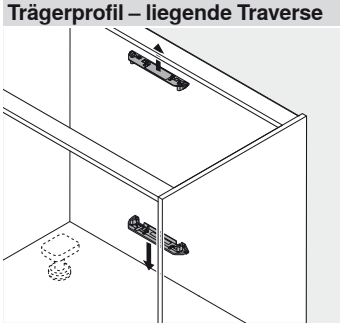

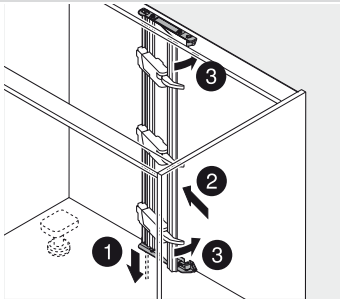

Montage

Trägerprofil – stehende Traverse

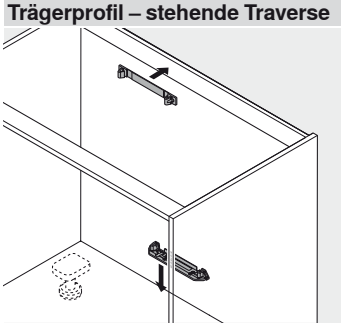

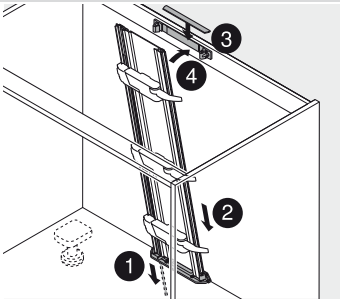

Montage

Trägerprofilkabel – SPACE TOWER

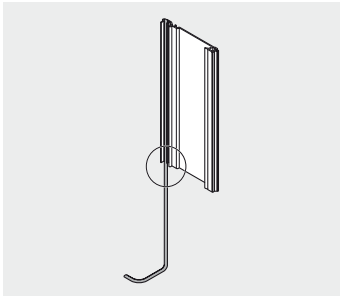

Vormontiertes Trägerprofilkabel aus beiden Trägerprofilen entfernen und ein neues, langes Trägerprofilkabel in oberes Trägerprofil einlegen

Aufnahmewinkel 1-fach

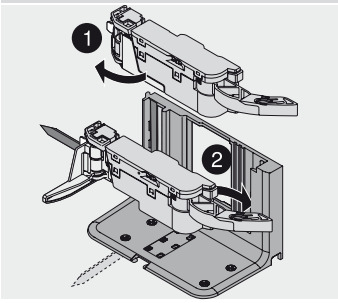

Aufnahmewinkel 2-fach

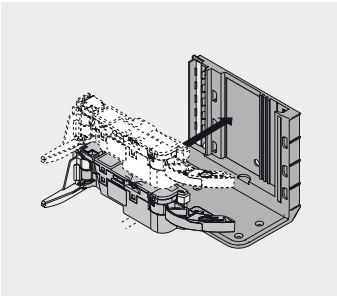

Optional kann eine zweite Antriebseinheit montiert werden. Mindest lichte Korpusweite beachten!

Antriebseinheit – Aufnahmewinkel

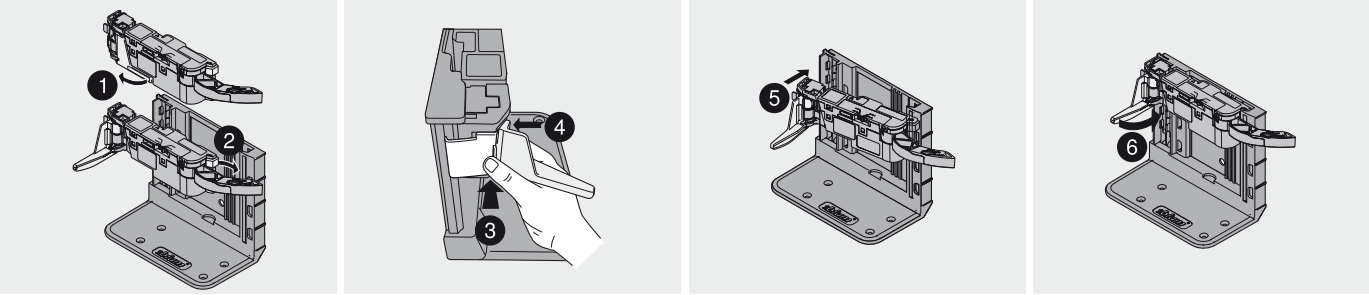

Montage

Trägerprofilkabel

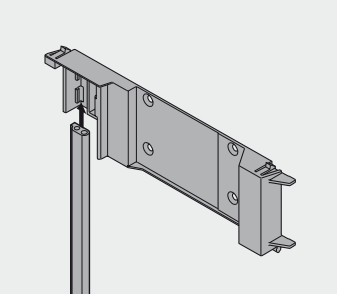

Trägerprofiladapter bestücken

Antriebseinheit – Trägerprofiladapter

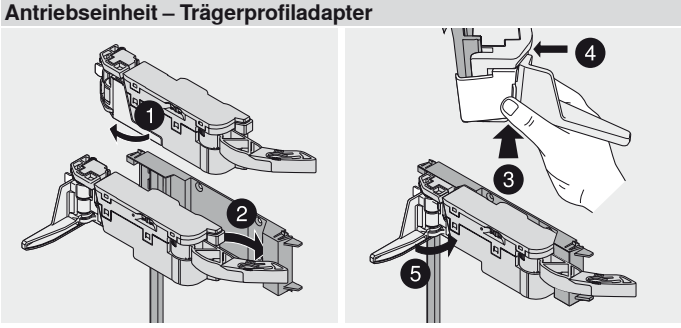

Montage

Trägerprofiladapter

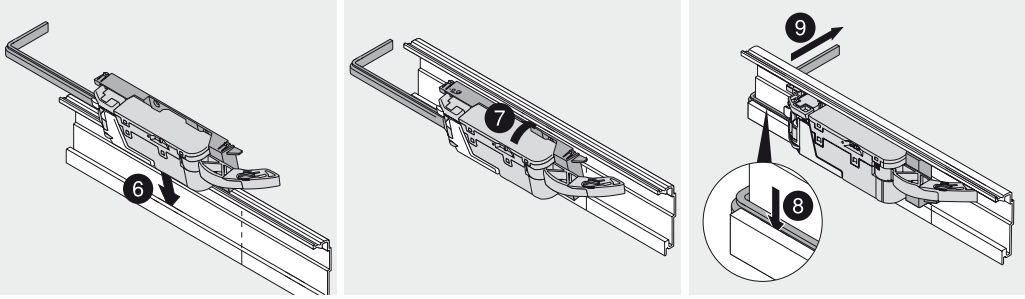

Montage

Trägerprofil

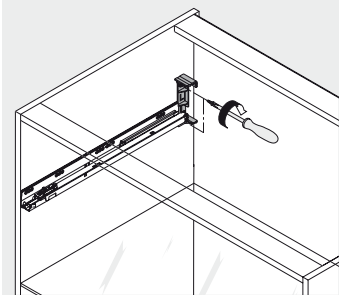

Spanplatten- und Systemschrauben verwendbar

Aufnahmewinkel oben

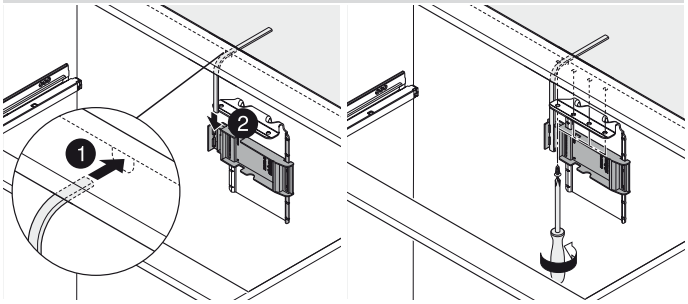

Montage

Antriebseinheit – Aufnahmewinkel oben

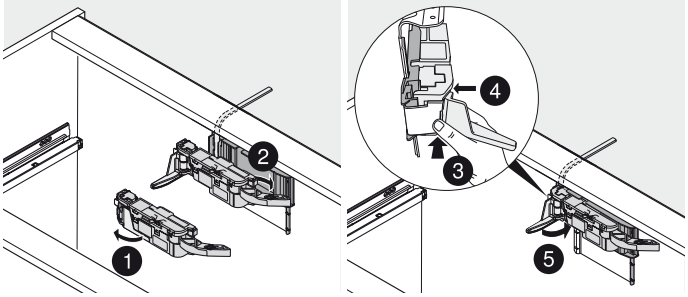

Montage

Boxsysteme

► SERVO-DRIVE für TANDEMBOX

►► Montage – Blum-Netzgerät 72 W

Blum-Netzgerät 72 W

Korpusunterbodenmontage

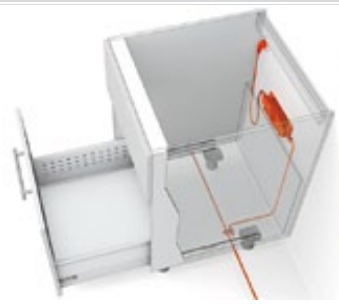

Wandmontage

Platzbedarf und Sicherheitsabstand

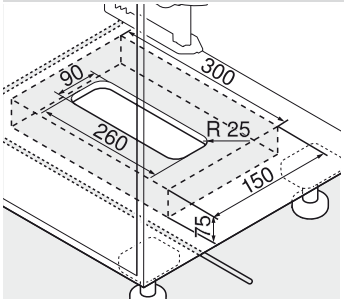

Korpusunterbodenmontage

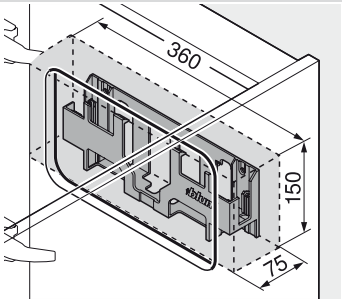

Wandmontage

Achtung
30 mm Sicherheitsabstand von der Unterkante (Korpusunterbodenmontage) bzw. der Vorderkante (Wandmontage) und den Seitenrändern des Netzgeräthalters zu benachbarten Elementen einhalten!

Luftzirkulation ermöglichen, sonst droht Überhitzung des Blum-Netzgerätes!

Korpusunterbodenmontage

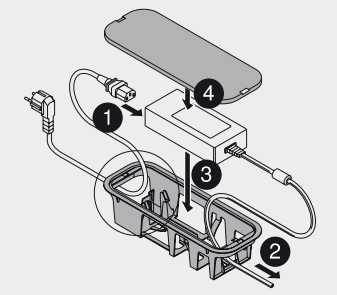

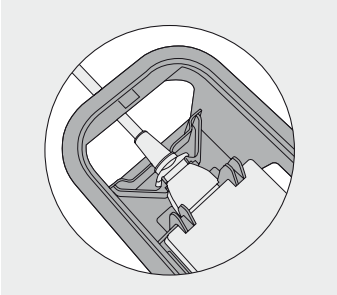

Aushängesicherung

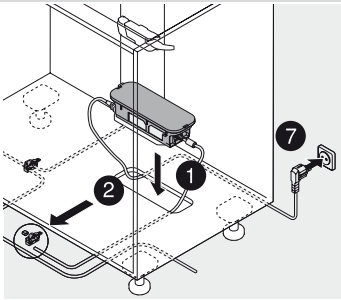

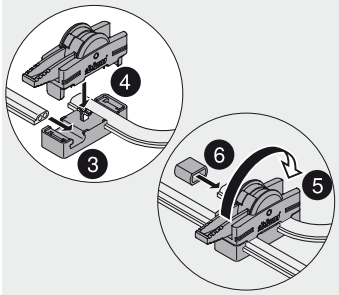

Wandmontage

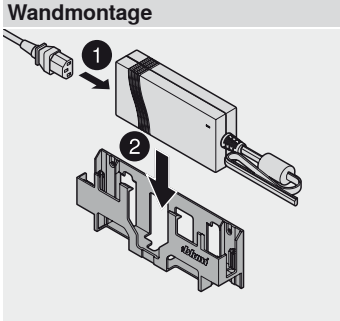

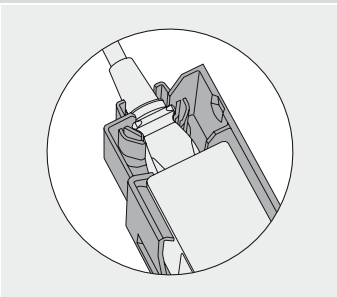

Aushängesicherung

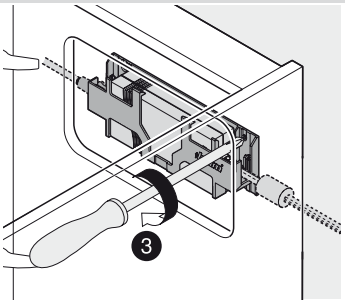

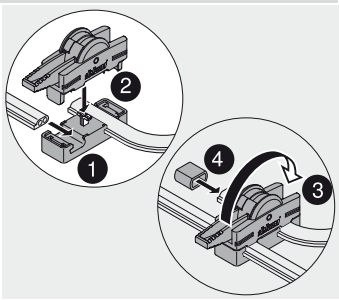

Standardkorpus – Verkabelung unten

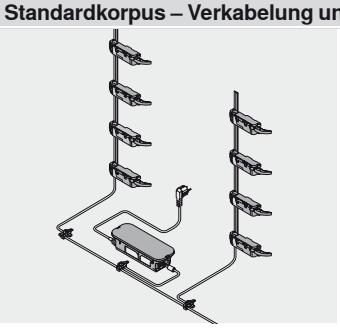

Korpusunterbodenmontage

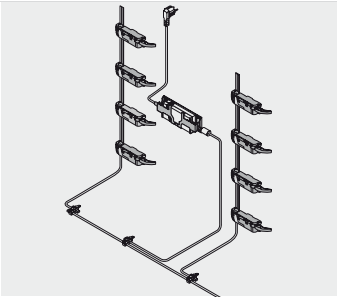

Wandmontage

Pro Verteilerkabel darf nur ein Blum-Netzgerät angeschlossen werden!

Standardkorpus – Verkabelung hinten

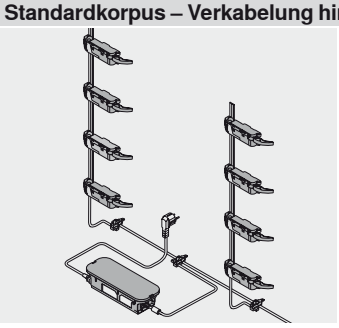

Korpusunterbodenmontage

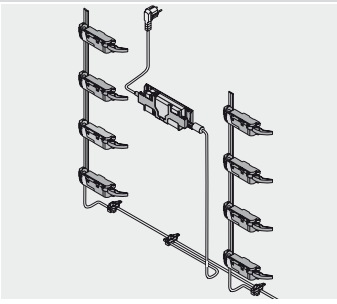

Wandmontage

SPACE TOWER

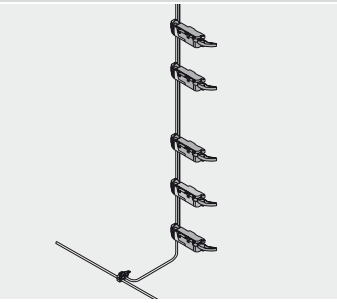

Verkabelung

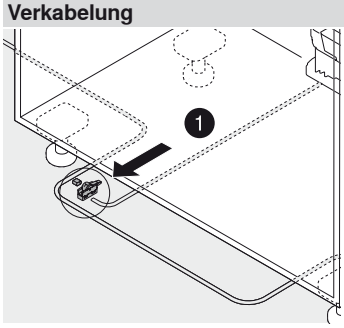

Verkabelung unten

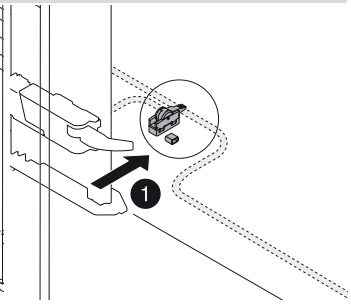

Verkabelung hinten

Verbindungsknoten

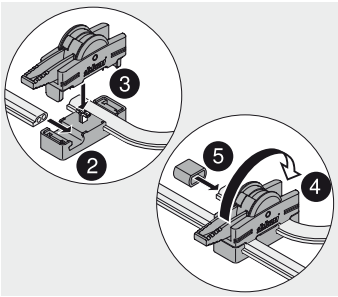

Montage

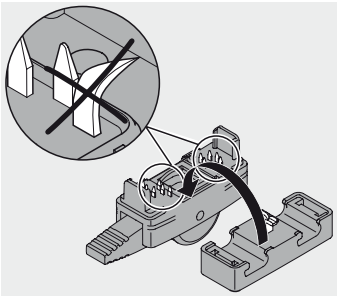

Piercingspitzen nicht beschädigen

Boxsysteme

► **SERVO-DRIVE für TANDEMBOX**

►► **Montage – Verkabelung Blum-Netzgerät 72 W**

Spülenschrank

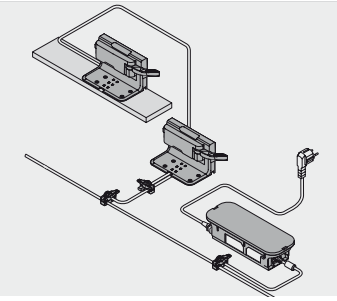

Korpusunterbodenmontage

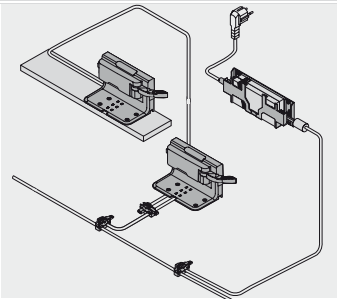

Wandmontage

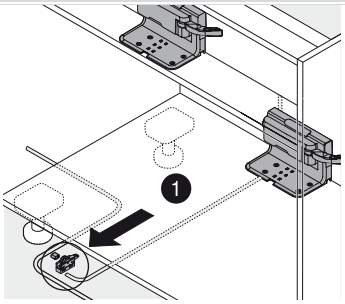

Verkabelung unten

Pro Verteilerkabel darf nur ein Blum-Netzgerät angeschlossen werden!

Trägerprofil horizontal

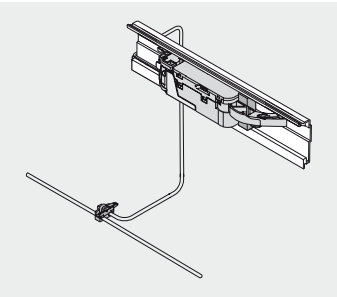

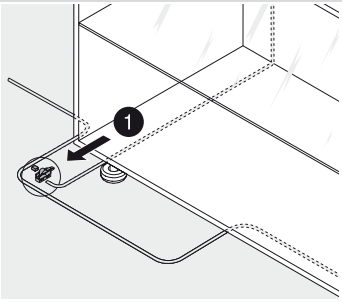

Verkabelung unten

Aufnahmewinkel oben

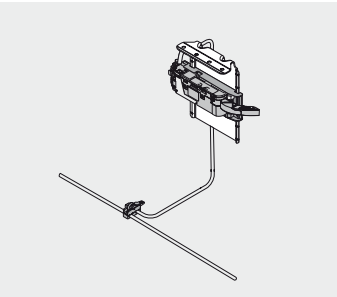

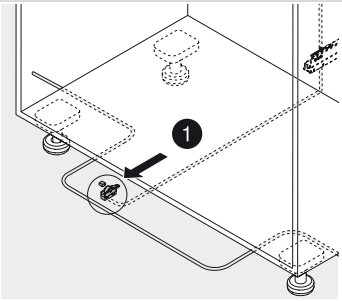

Verkabelung unten

Verbindungsknoten

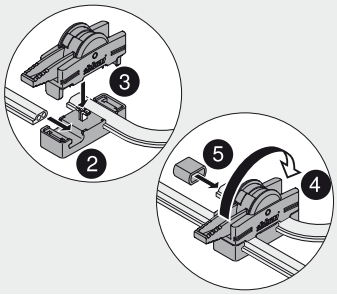

Montage

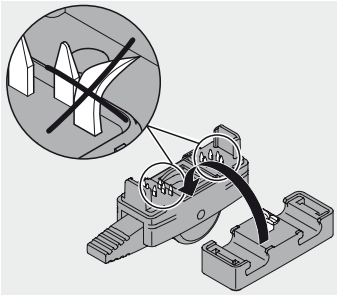

Piercingspitzen nicht beschädigen

Antriebseinheit

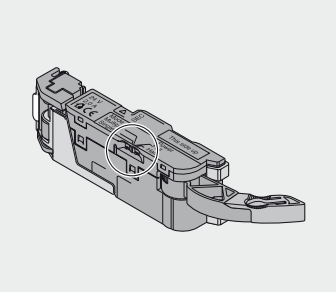

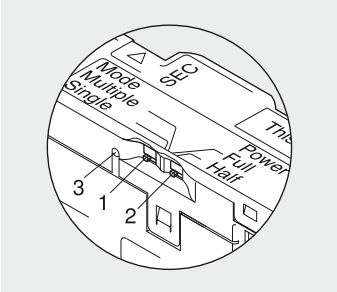

Wahlschalter

Wahlschalter Mode (1)
Single: Nur eine Antriebseinheit fährt aus (Standardeinstellung)
Multiple: Die auf „Multiple" eingestellten Antriebseinheiten fahren gleichzeitig aus
Hinweis
Gilt nicht für SERVO-DRIVE uno

Wahlschalter Power (2)
Full: Standardeinstellung
Half: Für kurze Nennlängen (270 - 300 mm) – Auszug fährt nur eine kurze Strecke aus
Betriebsanzeige (LED) (3)

Hebelverlängerung

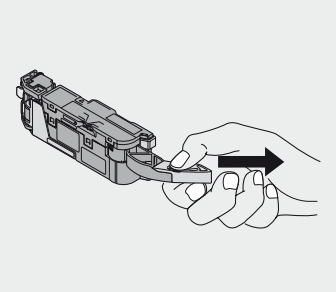

Demontage

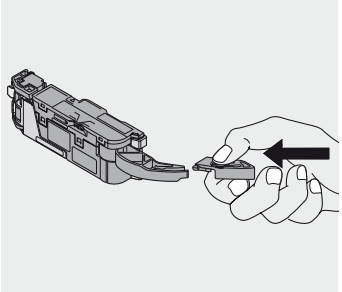

Montage

Die Antriebseinheit wird mit der Hebelverlängerung ausgeliefert. Bei einer Korpusbreite von 300 - 320 mm in Kombination mit einer Stahlrückwand muss die Hebelverlängerung demontiert werden

Bis zu einer Korpusbreite von 300 mm in Kombination mit einer Holzrückwand muss die Hebelverlängerung ebenfalls demontiert werden

Hebelführung

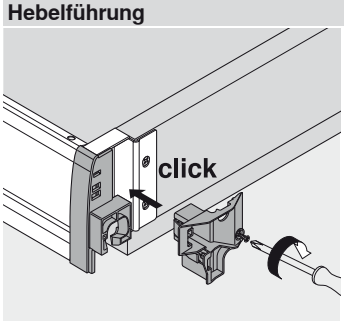

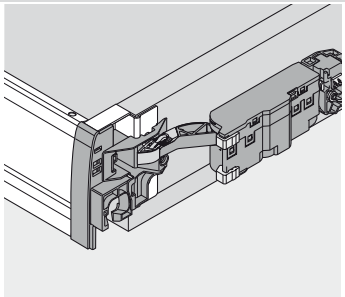

Die Hebelführung muss bei einer Korpusbreite von 275 - 320 mm in Kombination mit einer Holzrückwand aufgesteckt und angeschraubt werden

Boxsysteme

► SERVO-DRIVE für TANDEMBOX

►► Demontage

Trägerprofil

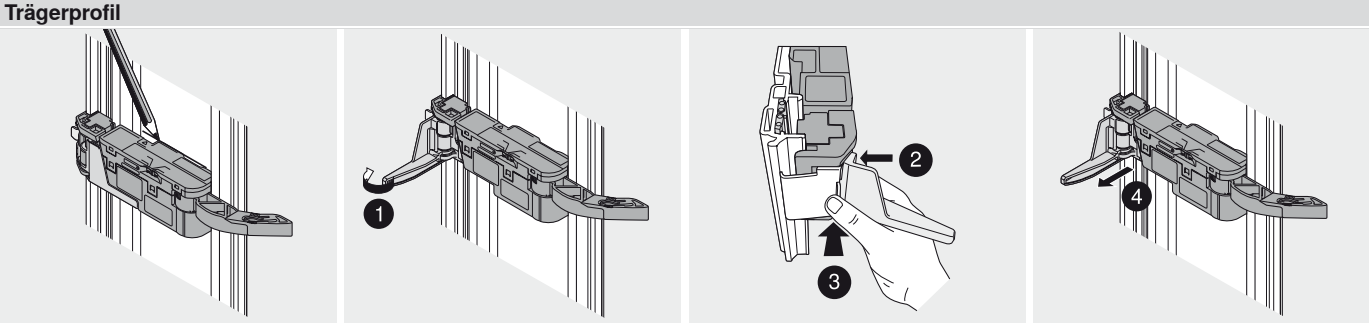

Demontage

Aufnahmewinkel

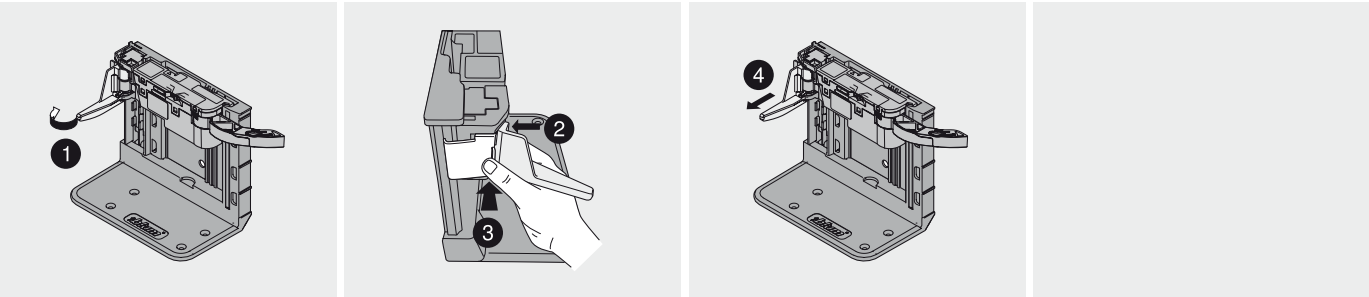

Demontage

Trägerprofil horizontal

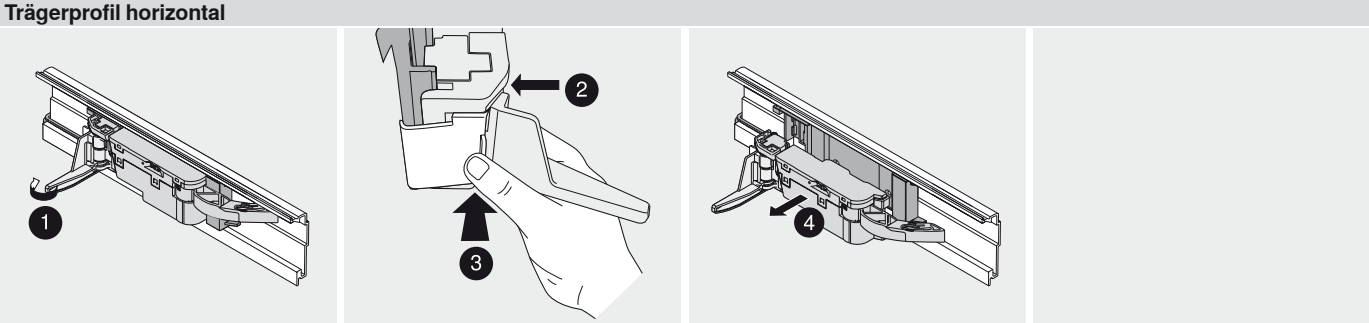

Demontage

Aufnahmewinkel oben

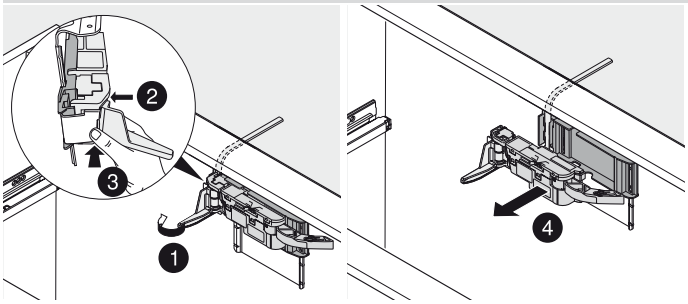

Demontage

Trägerprofil

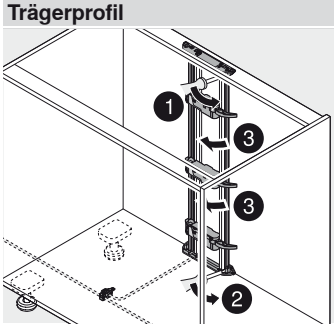

Traverskonstruktion liegend

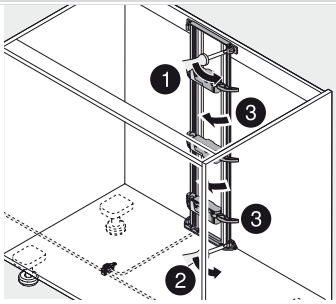

Traverskonstruktion stehend

Trägerprofil horizontal

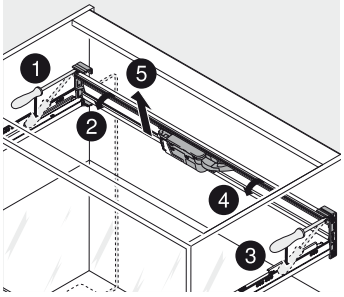

Demontage

Blum-Netzgerät 72 W

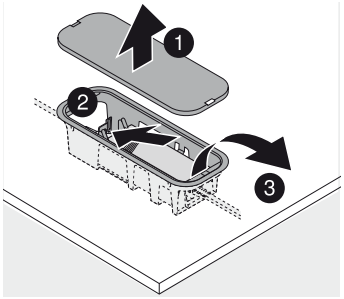

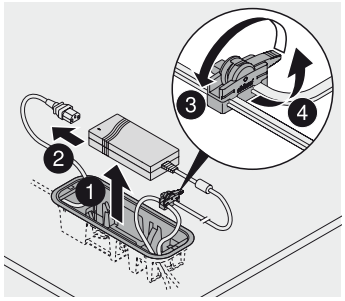

Korpusunterbodenmontage

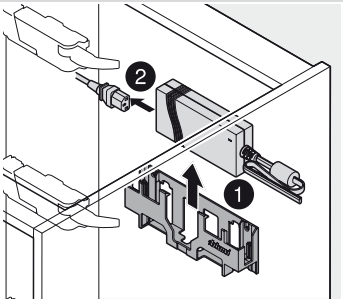

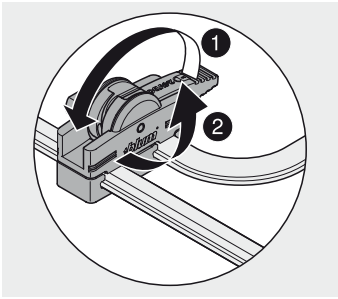

Wandmontage