Boxsysteme

SERVO-DRIVE

► SERVO-DRIVE für TANDEMBOX

►► Anwendungen

Korpus mit einzelnem Auszugelement – Trägerprofil horizontal

- Elektrische Öffnungsunterstützung in Verbindung mit BLUMOTION – für sanftes und leises Schließen
- Mit Aufnahmewinkel und horizontalem Trägerprofil
- Keine starre Verbindung zwischen Antriebseinheit und Auszug
- Auszüge unverändert einsetzbar
- Rasche Montage der vormontierten Teile

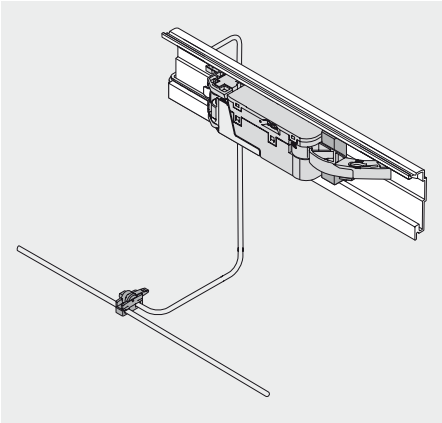

Bestellinformation

1 Blum-Distanzpuffer

Durchmesser	Art.-Nr.
Ø 8 mm	993.0830.01
Ø 5 mm	993.0530
Bis Fronthöhe 300 mm 2 Stk. verwenden	
Ab Fronthöhe 300 mm 4 Stk. verwenden	
Bei 65 kg-Führung 4 Stk. verwenden	

6 Trägerprofil horizontal

Material	Länge	Art.-Nr.
Aluminium	Zum Ablängen, 1143 mm	Z10T1143B
Für Korpusbreite KB 275 - 1200 mm		

7 Trägerprofilaufnahme links/rechts

Material	Farbe	Art.-Nr.
Kunststoff	RAL 7037 Staubgrau	Z10D5210
Spanplatten- und Systemschrauben verwendbar		

Bestehend aus:

7a	Trägerprofilaufnahme links/rechts	1 x
7b	Trägerprofiladapter für Trägerprofil horizontal	1 x

9 Antriebseinheit

Material	Farbe	Art.-Nr.
Kunststoff	RAL 7037 Staubgrau	Z10A3000.02

10 Hebelführung für Holzrückwand

Material	Farbe	Art.-Nr.
Kunststoff	RAL 7037 Staubgrau	Z10A3H00
Für Korpusbreite KB 275 - 320 mm in Kombination mit einer Holzrückwand		

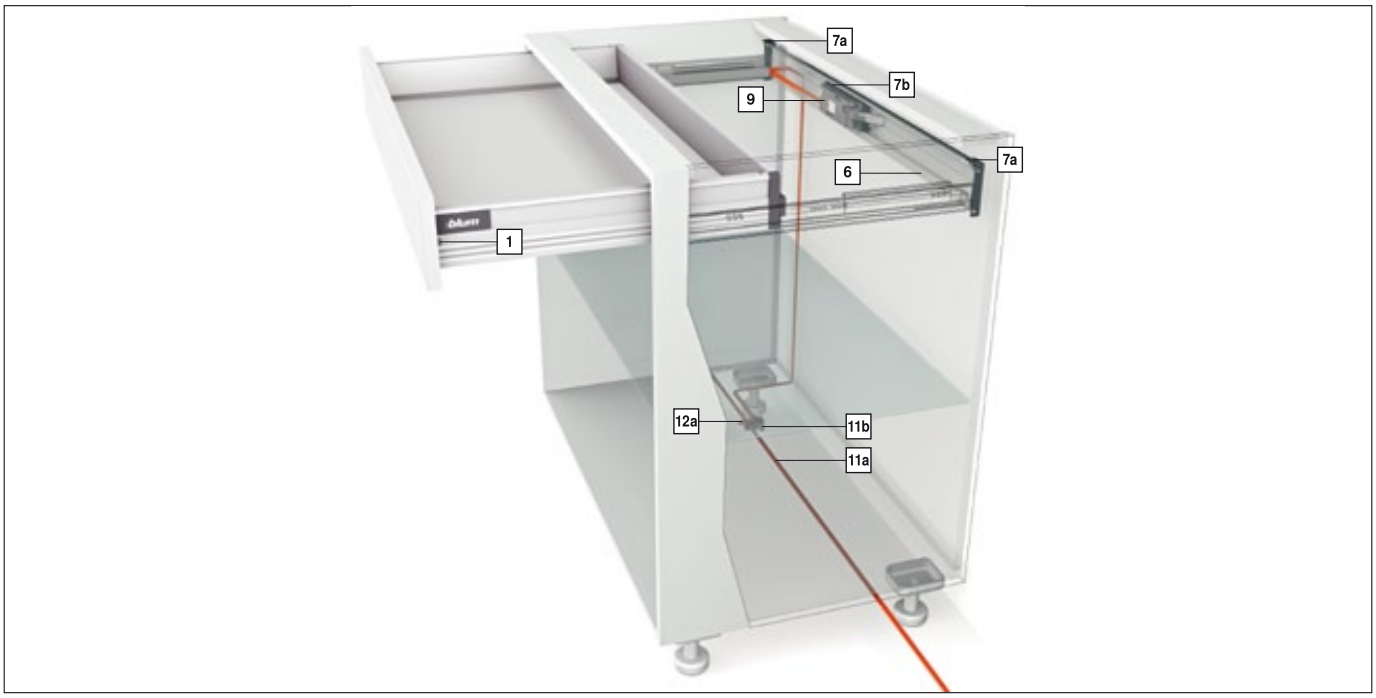

Korpus mit einzelnem Auszugelement – Trägerprofil horizontal

Bestellinformation

11	Verteilerkabel und Kabelendenschutz	
	Länge	**Art.-Nr.**
	Zum Ablängen, 8 m	Z10K800AE
	Verwendbar als Verteiler-, Trägerprofil- und Kommunikations-kabel	
	Bestehend aus:	
11a	Verteilerkabel	1 x
11b	Kabelendenschutz	5 x

12	Verbindungsknoten und Kabelendenschutz		
	Material	**Farbe**	**Art.-Nr.**
	Kunststoff	Schwarz	Z10V100E.01
	Bestehend aus:		
12a	Verbindungsknoten		1 x
11b	Kabelendenschutz		2 x

13	Blum-Netzgerät	
	Leistung	72 W
	Inkl. Bedienungs- und Montageanleitung	
	Ohne Netzkabel	
	Sprache	**Art.-Nr.**
	DE, EN, FR, IT, NL	Z10NE020A
	DA, EN, FI, NO, SV	Z10NE020B
	EN, EL, HR, SR, SL, TR	Z10NE020C
	EN, FR, IT, ES, PT	Z10NE020D
	PL, SK, CS, HU	Z10NE020E
	BG, ET, LV, LT, RO, RU	Z10NE020F
	EN (US, CA), FR, ES	Z10NE020G
	ZH, EN	Z10NE020H

Sprachbezeichnungen gem. ISO-639

14	Netzkabel			
	Länder	**Art.-Nr.**	**Länder**	**Art.-Nr.**
	Europa	Z10M200E	CH	Z10M200C
	US, CA	Z10M200U	JP	Z10M200J
	BR	Z10M200S	BR	Z10M200S.01
	UK	Z10M200B	DK	Z10M200D
	IL	Z10M200I	AU	Z10M200K
	CN	Z10M200N	AR	Z10M200A
	IN	Z10M200H	CL	Z10M200L
	TW	Z10M200T	ZA	Z10M200Z
	Europa, ohne Stecker	Z10M200E.OS	US, CA, ohne Stecker	Z10M200U.OS

Korpusunterbodenmontage

15a	Netzgeräthalterung		
	Material	**Farbe**	**Art.-Nr.**
	Kunststoff	RAL 7037 Staubgrau	Z10NG000
	Mit Deckel		
	Für Blum-Netzgerät 72 W		

Wandmontage – Alternative zu 15a

15b	Netzgeräthalterung		
	Material	**Farbe**	**Art.-Nr.**
	Kunststoff	Weißgrau	Z10NG120
	Für Blum-Netzgerät 72 W		

Z Zubehör

19	Kabelhalter		
	Material	**Farbe**	**Art.-Nr.**
	Kunststoff	Weiß	Z10K0009
	Z.B. zum Fixieren des Verteilerkabels		

20	Frontstabilisierung		
	Material	**Farbe**	**Art.-Nr.**
	Kunststoff	RAL 7037 Staubgrau	Z96.10E1

Seitenhinweise

Übersicht – SERVO-DRIVE für TANDEMBOX	367	Montage	398	Weitere techn. Informationen	684
Übersicht – TANDEMBOX intivo	223	Montage – Blum-Distanzpuffer	398		
Übersicht – TANDEMBOX antaro	263	Montage – Blum-Netzgerät 72 W	400		
Übersicht – TANDEMBOX plus	315	Verkabelung	402		
Planung	390	Verstellung	403		
Zubehör	396	Demontage	404		
		Übersicht – Verarbeitungshilfen	605		

Boxsysteme

► SERVO-DRIVE für TANDEMBOX

►► Anwendungen

Korpus mit einzelnem Auszugelement – Trägerprofil horizontal

Planung

Korpusmaße

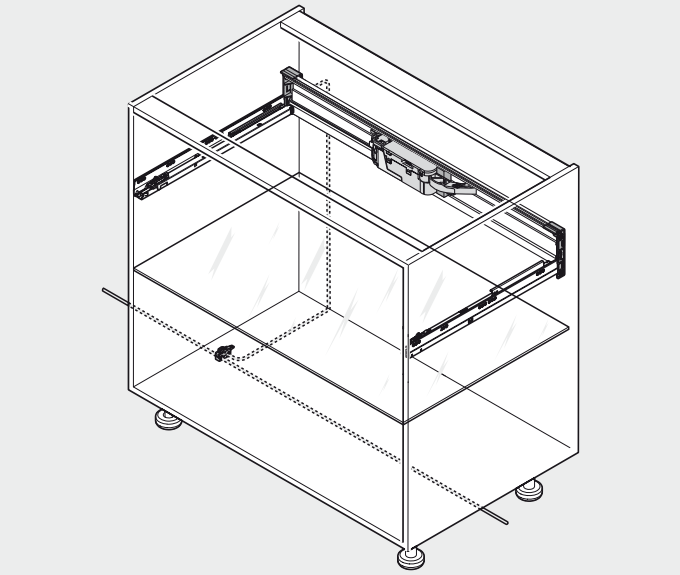

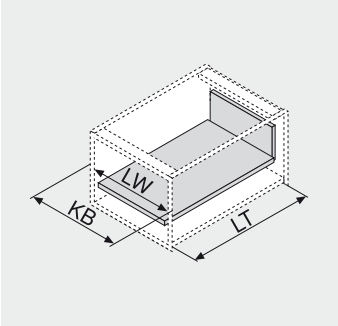

KB Korpusbreite
LW Lichte Korpusweite
LT Lichte Korpustiefe

Platzbedarf im Korpus

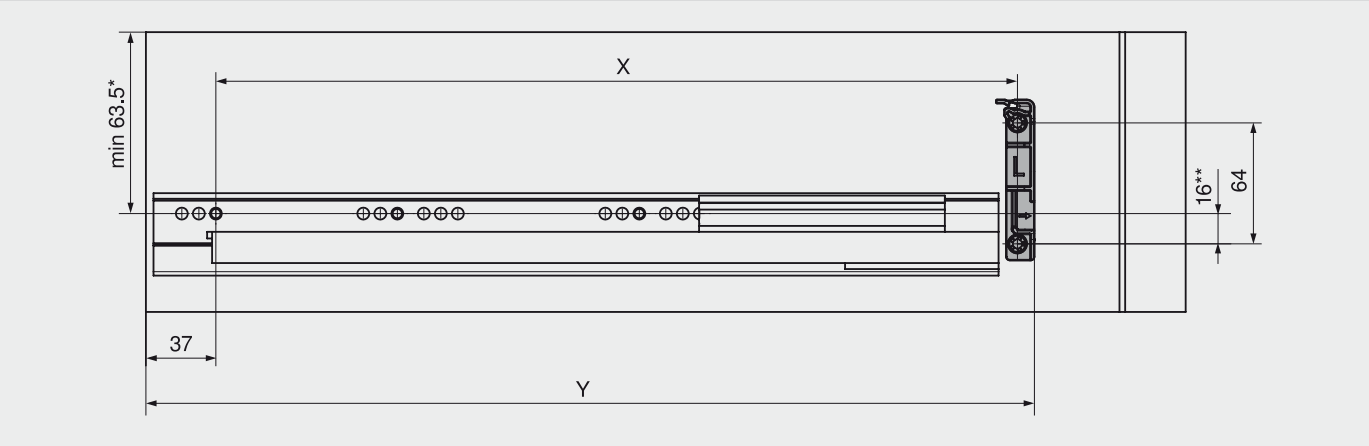

Spanplatten- und Systemschrauben verwendbar
* 55.5 mm bei Rückwandhöhe N
** 23.5 mm bei Rückwandhöhe N
NL Nennlänge
X Bohrposition
Y Mindestplatzbedarf

Bohrposition und Platzbedarf für alle Anwendungssituationen

Rückwand	X (mm)	Y (mm)
Stahlrückwand	NL - 26	Min. LT = NL + 20
Holzrückwand	NL - 9	Min. LT = NL + 37

Mit dieser Montageposition des Trägerprofils können sowohl innenliegende Auszugelemente als auch Auszugelemente mit aufschlagenden Fronten durch Ziehen und Drücken geöffnet werden.

Bohrposition und Mindestplatzbedarf

Rückwand	X (mm)	Y (mm)
Stahlrückwand	NL - 29	Min. LT = NL + 17
Holzrückwand	NL - 12	Min. LT = NL + 34

SERVO-DRIVE kann auch eingesetzt werden, wenn weniger Platz zur Verfügung steht. Mit dieser Montageposition des Trägerprofils können jedoch innenliegende Auszugelemente nur durch Ziehen (nicht durch Drücken) geöffnet werden.

Korpus mit einzelnem Auszugelement – Trägerprofil horizontal

Planung

Frontbearbeitung – Position Blum-Distanzpuffer

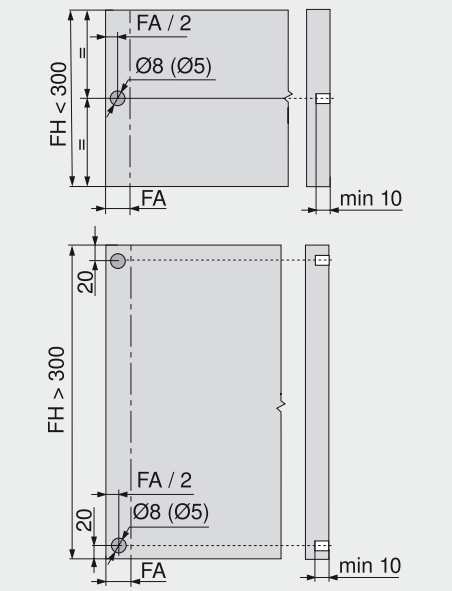

Zuschnitt Trägerprofil

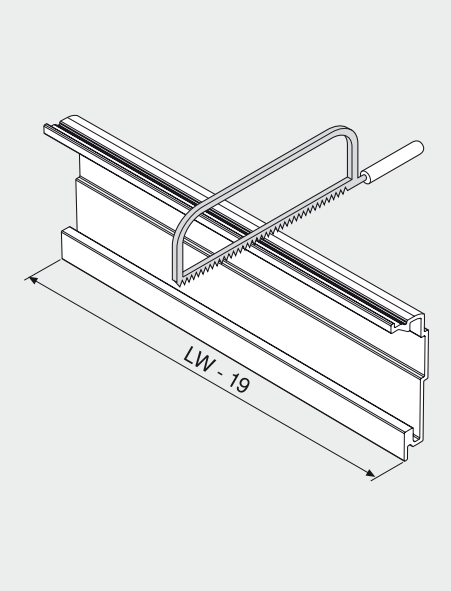

Der Blum-Distanzpuffer gewährleistet den notwendigen Auslöseweg von 2 mm. Bei Verwendung einer 65 kg-Führung 4 Blum-Distanzpuffer montieren. Zur optimalen Auslösefunktion bei Fronthöhe FH > 300 mm Frontstabilisierung einsetzen

FA Frontaufschlag

FH Fronthöhe

LW Lichte Korpusweite

Seitenhinweise

Montage	398	Montage – Blum-Netzgerät 72 W	400
Montage – Blum-Distanzpuffer	398	Verkabelung	402

Position – Antriebseinheit

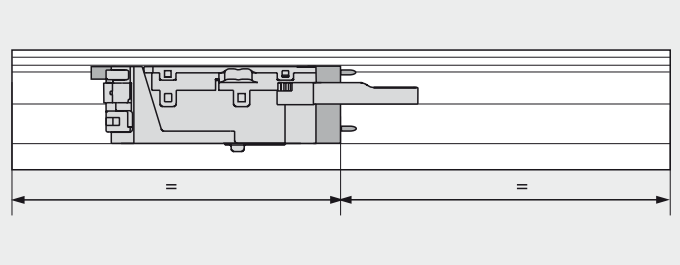

Korpusbreite KB 420 - 1200 mm

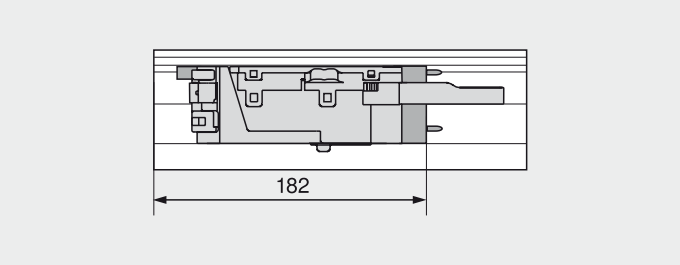

Korpusbreite KB 275 - 420 mm

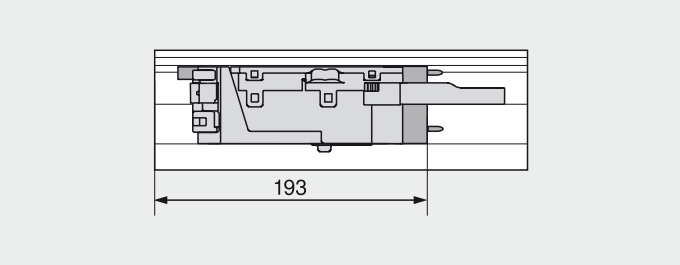

Korpusbreite KB 275 - 420 mm
Stahlrückwand Höhe N