TANDEMBOX antaro

Innenschubkasten – M

Produkt

Beschreibung

- Passender Innenschubkasten zu TANDEMBOX antaro
- Rückwandhöhe M
- Zargen aus beschichtetem Stahl: Seidenweiß, Terraschwarz, RAL 9006 und Inox
- Vorderstück, Zargen farblich aufeinander abgestimmt

Platzbedarf

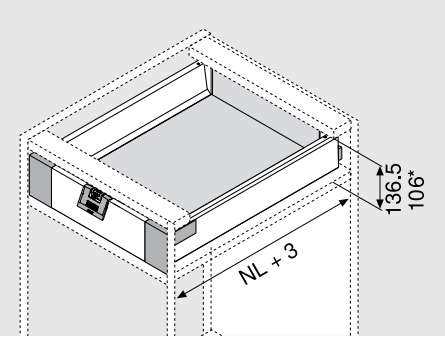

NL Nennlänge

* Mit Griff ZIF.80M7

Bestellinformation

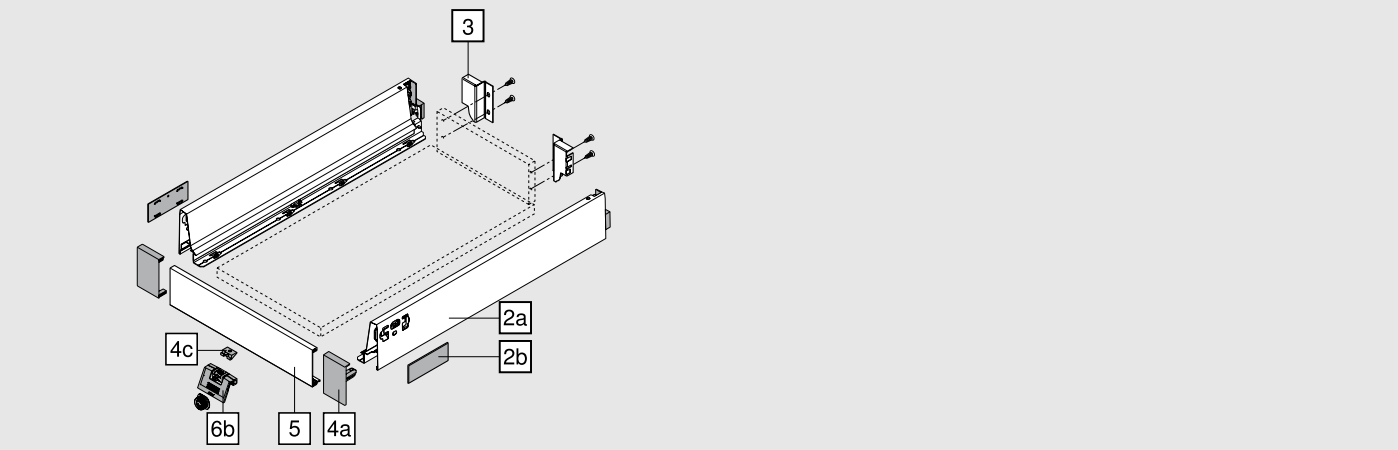

2a	M-Zarge im A-Design links/rechts					
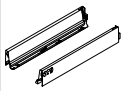	Links/rechts separat bestellen					
	Farbvarianten		SW	TS	RAL9006	
	Nennlänge NL	VPEH	Stahl			Inox
	270 mm	20 Stk.	358M2702SA			358M2702IA
	300 mm	20 Stk.	358M3002SA			358M3002IA
	350 mm	20 Stk.	358M3502SA			358M3502IA
	400 mm	20 Stk.	358M4002SA			358M4002IA
	450 mm	20 Stk.	358M4502SA			358M4502IA
	500 mm	20 Stk.	358M5002SA			358M5002IA
	550 mm	20 Stk.	358M5502SA			358M5502IA
	600 mm	20 Stk.	359M6002SA			359M6002IA
	650 mm	20 Stk.	359M6502SA			359M6502IA

2b	Abdeckkappen symmetrisch					
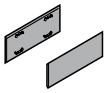	Farbvarianten		SW	KU/S	WGR	Inmold-Inox
	Blum-Logo als Standard Schriftzug	VPEH	Kunststoff			
		1.000 Stk.	ZAA.532C.BT			ZAA.5329.BT
	Individuell bedruckte Abdeckkappen ab 1.000 Stk.					

TD-066/1DE-1 © Blum

TANDEMBOX antaro

Innenschubkasten – M

Bestellinformation

3	Rückwandhalter links/rechts					
	Links/rechts separat bestellen					
	Farbvarianten		SW	TS	RAL9006	vernickelt
		VPEH	Stahl			
		50 Stk.	Z30M000S.04			
	Stahlrückwand					93

4a	Fronthalter links/rechts					
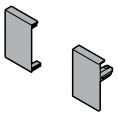	Links/rechts separat bestellen					
	Farbvarianten		SW	S	WGR	RAL 7037
		VPEH	Kunststoff			
		20 Stk.	ZIF.71M0			

4c	Halteteil		
	Farbvarianten		weiß
		VPEH	Kunststoff
		250 Stk.	Z31A0008

5	Vorderstück zum Ablängen					
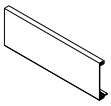						
	Farbvarianten		SW	TS	RAL9006	vernickelt
		VPEH	Aluminium			
	Zum Ablängen	12 Stk.	Z31L1036A			

alternativ:

4	Vorderstück vormontiert					
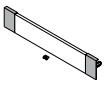	Inkl. Halteteil Z31A0008 ab Korpusbreite 600					
	Farbvarianten		SW	TS	WAWG	NI/G
			Aluminium/Kunststoff			
			☎ ZIA.xxxM0			

6b	Griff und Mitnehmer (optional)					
	Farbvarianten		SW	S/G	SW/G	RAL 7037
		VPEH	Kunststoff			
		1 Stk.	ZIF.80M7			

TANDEMBOX antaro

Innenschubkasten – M

Planung

Platzbedarf im Korpus

* Mit ZIF.80M7 ab Höhe 73 möglich

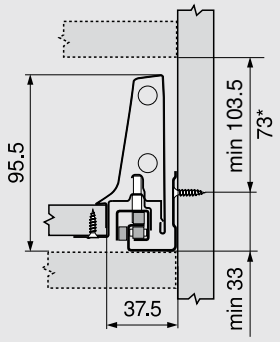

Einbohrmaße Front für Mitnehmer

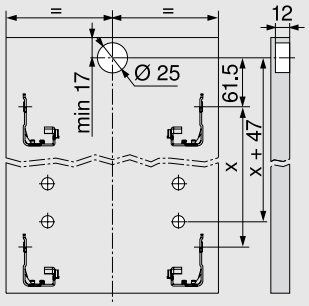

Einbaumaße Rückwand

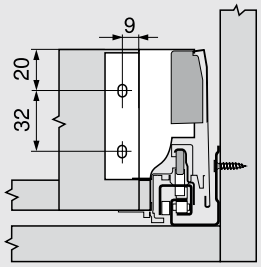

Zuschnittmaße für 16 mm Spanplatten

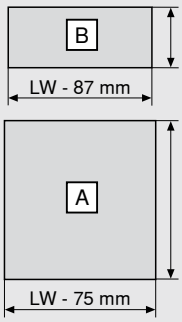

Rückwand

84 mm

Boden

Holzrückwand

NL - 24 mm

Stahlrückwand

NL - 22 mm

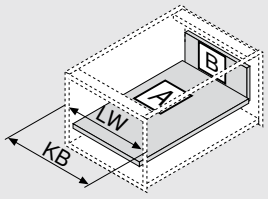

KB Korpusbreite

LW Lichte Korpusweite

NL Nennlänge

Ablängen Vorderstück

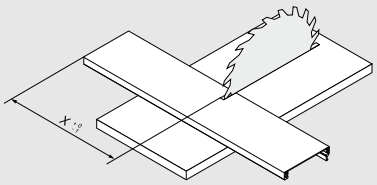

x = LW - 132

Seitenhinweise

Montage, Demontage und Einstellung 110

TD-066/1DE-1 © Blum