TANDEMBOX antaro

Innenschubkasten – K

Produkt

Beschreibung

- Passender Innenschubkasten zu TANDEMBOX antaro
- Rückwandhöhe K
- Zargen aus beschichtetem Stahl: Seidenweiß, Terraschwarz, RAL 9006
- Vorderstück, Zargen und Reling farblich aufeinander abgestimmt

Platzbedarf

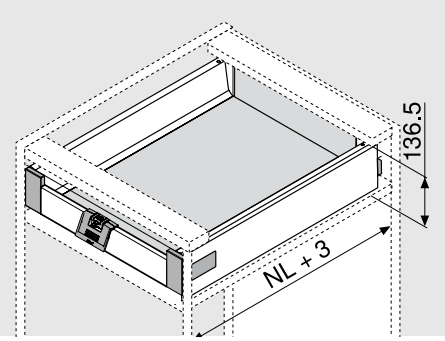

NL Nennlänge

* Mit Griff ZIF.80M7

Bestellinformation

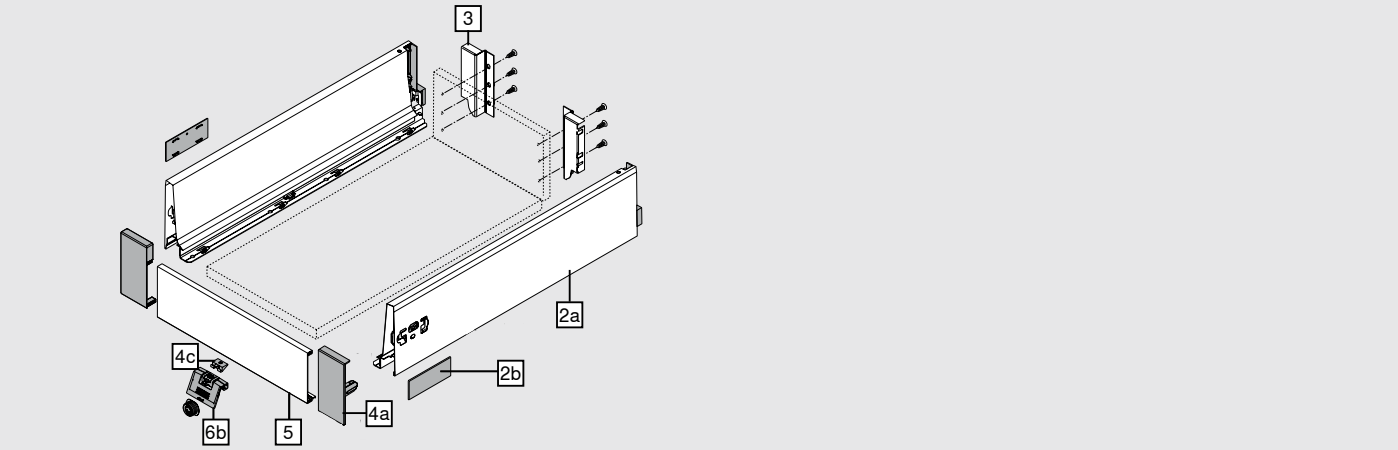

2a	K-Zarge im A-Design links/rechts				
	Links/rechts separat bestellen				
	Farbvarianten		SW	TS	RAL9006
	Nennlänge NL	VPEH	Stahl		
	270 mm	16 Stk.	358K2702SA		
	300 mm	16 Stk.	358K3002SA		
	350 mm	16 Stk.	358K3502SA		
	400 mm	16 Stk.	358K4002SA		
	450 mm	16 Stk.	358K4502SA		
	500 mm	16 Stk.	358K5002SA		
	550 mm	16 Stk.	358K5502SA		
	600 mm	16 Stk.	359K6002SA		
	650 mm	16 Stk.	359K6502SA		

2b	Abdeckkappen symmetrisch				
	Farbvarianten		SW	KU/S	WGR
	Blum-Logo als Standard Schriftzug	VPEH	Kunststoff		
		1.000 Stk.	ZAA.532C.BT		
	Individuell bedruckte Abdeckkappen ab 1.000 Stk.				

TD-066/1DE-1 © Blum

TANDEMBOX antaro

Innenschubkasten – K

Bestellinformation

3	Rückwandhalter links/rechts					
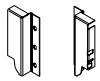	Links/rechts separat bestellen					
	Farbvarianten		SW	TS	RAL9006	
		VPEH	Stahl			
		50 Stk.	Z30K000S			
	Stahlrückwand					93

4a	Fronthalter links/rechts				
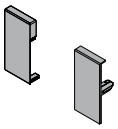	Links/rechts separat bestellen				
	Farbvarianten		SW	S	WGR
		VPEH	Kunststoff		
		20 Stk.	ZIF.71K0		

4c	Halteteil		
	Farbvarianten		weiß
		VPEH	Kunststoff
		250 Stk.	Z31A0008

5	Vorderstück zum Ablängen				
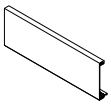	Farbvarianten		SW	TS	RAL9006
		VPEH	Aluminium		
	Zum Ablängen	12 Stk.	Z31L1036A		

alternativ:

4	Vorderstück vormontiert				
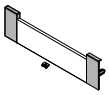	Inkl. Halteteil Z31A0008 ab Korpusbreite 600				
	Farbvarianten		SW	TS	WAWG
			Aluminium/Kunststoff		
			☎ ZIA.xxxK0		

6b	Griff und Mitnehmer (optional)				
	Farbvarianten		SW	S/G	SW/G
		VPEH	Kunststoff		
		1 Stk.	ZIF.80M7		

TANDEMBOX antaro

Innenschubkasten – K

Planung

Platzbedarf im Korpus

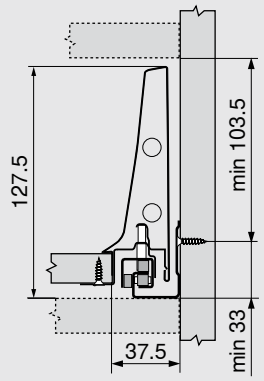

Einbohrmaße Front für Mitnehmer

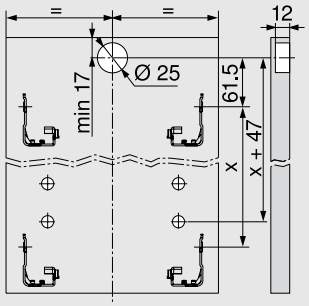

Einbaumaße Rückwand

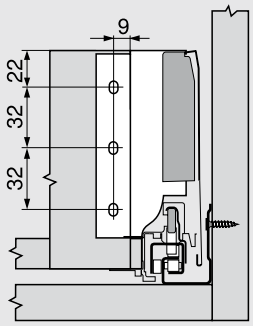

Zuschnittmaße für 16 mm Spanplatten

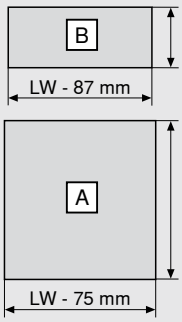

Rückwand

116 mm

Boden

Holzrückwand

NL - 24 mm

Stahlrückwand

NL - 22 mm

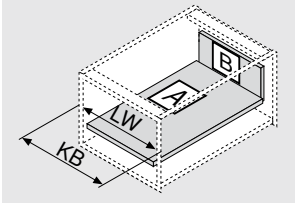

KB Korpusbreite

LW Lichte Korpusweite

NL Nennlänge

Ablängen Vorderstück

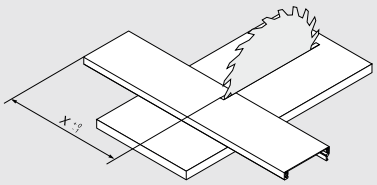

x = LW - 132

Seitenhinweise

Montage, Demontage und Einstellung 110

TD-066/1DE-1 © Blum