Führungssystem MOVENTO

Schubkasten/Innenschubkasten – 760H/766H

- Synchronisierter Schwebelauf
- Verdeckter Vollauszug, wahlweise mit integrierter **BLUMOTION** für sanftes und leises Schließen, oder mit integrierter **TIP-ON**, der mechanischen Öffnungsunterstützung
- Werkzeuglose Seiten-, Höhen-, Neigungsverstellung und optional Tiefenverstellung
- Toleranzausgleich seitlich und in der Tiefe
- BLUMATIC-Selbstschließtechnik
- Sehr gute Absenkwerte und hohe Stabilität
- Qualität ein Möbelleben lang

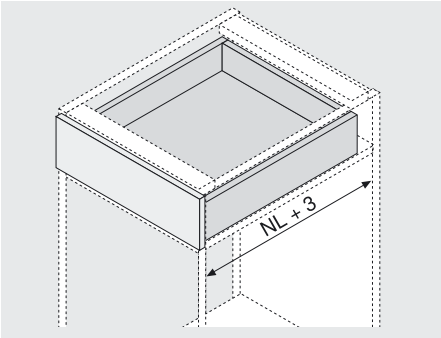

NL Nennlänge

Bestellinformation

1 ☐ ■ Führungen links/rechts

	☐ BLUMOTION		■ TIP-ON	
Nennlänge	**40 kg**	**60 kg**	**40 kg**	**60 kg**
250 mm	760H2501B		760H2501T	
270 mm	760H2701B		760H2701T	
300 mm	760H3001B		760H3001T	
320 mm	760H3201B		760H3201T	
350 mm	760H3501B		760H3501T	
380 mm	760H3801B		760H3801T	
400 mm	760H4001B		760H4001T	
420 mm	760H4201B		760H4201T	
450 mm	760H4501B	766H4501B	760H4501T	766H4501T
480 mm	760H4801B		760H4801T	
500 mm	760H5001B	766H5001B	760H5001T	766H5001T
520 mm	760H5201B	766H5201B	760H5201T	766H5201T
550 mm	760H5501B	766H5501B	760H5501T	766H5501T
580 mm		766H5801B		766H5801T
600 mm	760H6001B	766H6001B	760H6001T	766H6001T
650 mm		766H6501B		766H6501T
700 mm		766H7001B		766H7001T
750 mm		766H7501B		766H7501T

2 ☐ ■ Kupplung links/rechts

Kunststoff/Stahl	orange	
Links/rechts bestellen		T51.7601

3 ☐ Tiefenverstellung links/rechts (optional)

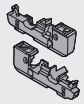

Kunststoff	RAL 7037 staubgrau	298.7601
Links/rechts bestellen		
Inkl. SERVO-DRIVE-Puffer		
Nur bei innenliegenden Anwendungen für MOVENTO mit BLUMOTION		

TIP-ON-Synchronisierung (optional):

4a ■ Kupplung gefedert

Kunststoff	RAL 7037 staubgrau	
		T57.7402

4b ■ Welle

Aluminium		ZST.1137W
Zum Ablängen, 1.137 mm		
Passend für Korpusbreite KB 1.400 mm		
Zuschnitt	Lichte Korpusweite LW - 229 mm	

4c ■ Kupplung mit Überlastsicherung

Kunststoff	RAL 7037 staubgrau	
		T57.7403

4d ■ Aufnahmen

Kunststoff	RAL 7037 staubgrau	
		T57.7404

☐ BLUMOTION
■ TIP-ON

KB Korpusbreite
LW Lichte Korpusweite
NL Nennlänge

Führungssystem MOVENTO

Schubkasten/Innenschubkasten – 760H/766H

MOVENTO mit BLUMOTION

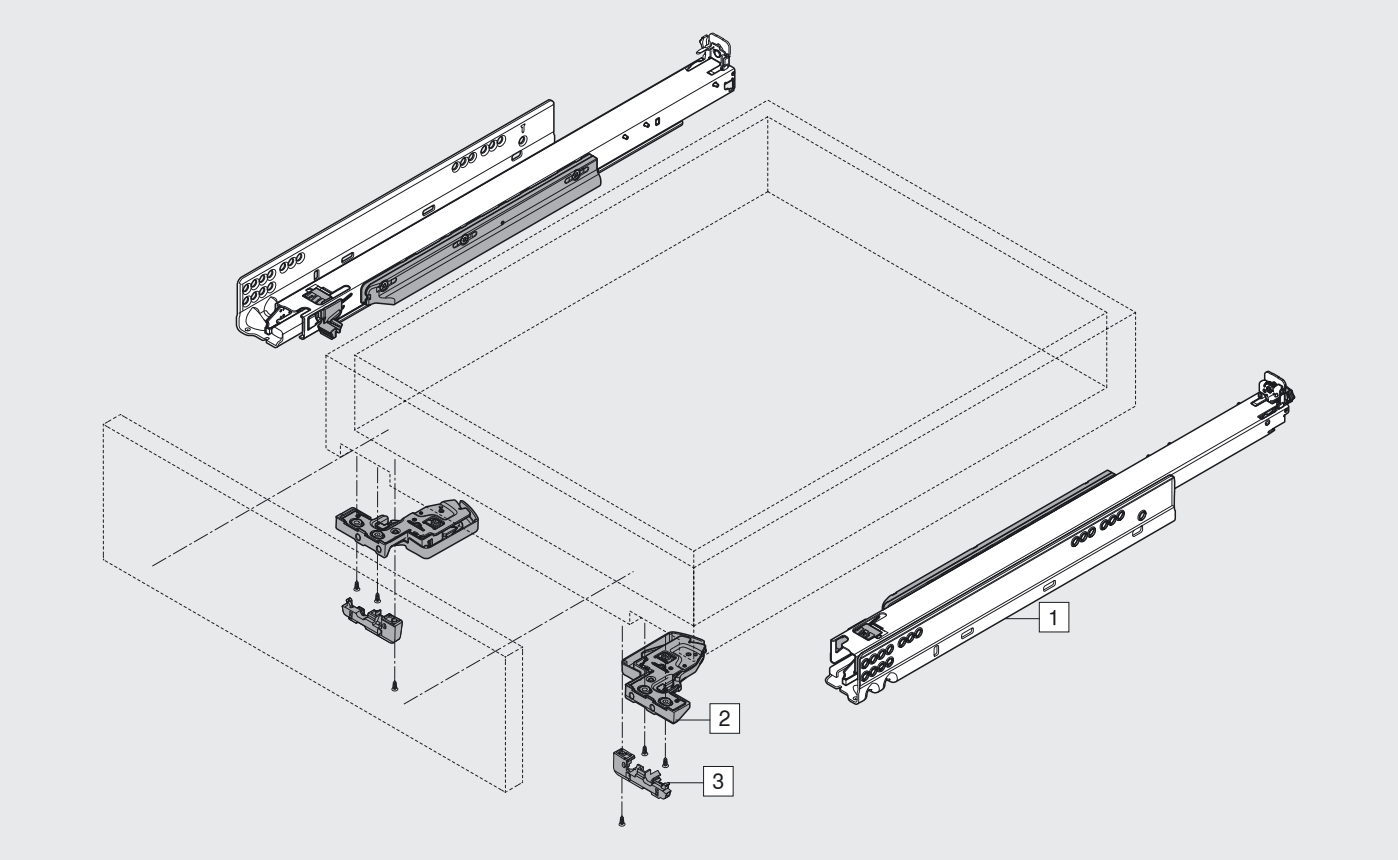

MOVENTO mit TIP-ON

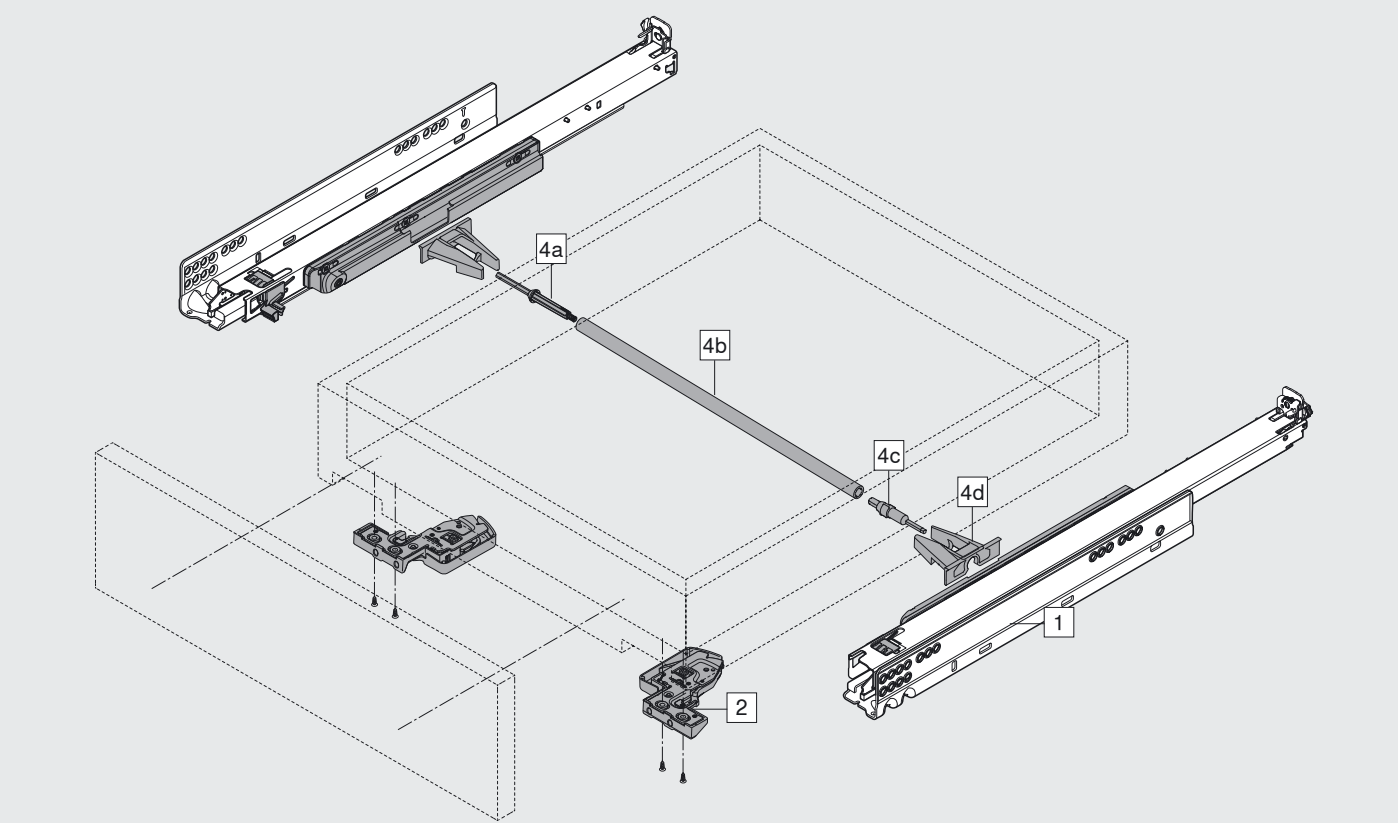

TD-057/4DE-AL © Blum

Führungssystem MOVENTO

Schubkasten/Innenschubkasten – 760H/766H

Planung

Platzbedarf im Korpus

*Siehe Befestigung der Korpusschienen

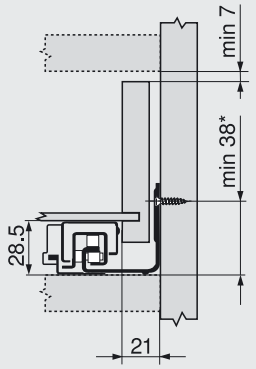

Schubkasten/Innenschubkasten

SKW Lichte Schubkastenweite

LW Lichte Korpusweite

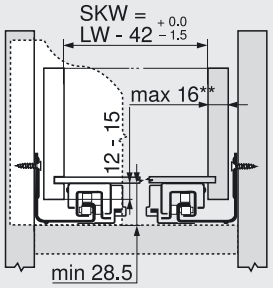

Schubkasten

SKL Schubkastenlänge

NL Nennlänge

*Zusätzlich + 12 mm mit Seitenstabilisierung

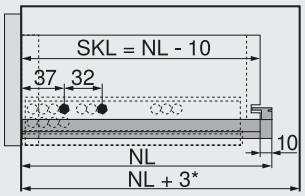

Innenschubkasten

ISKL Innenschubkastenlänge

SKL Schubkastenlänge

NL Nennlänge

X Frontdicke

*Zusätzlich + 4 mm mit TIP-ON

*Zusätzlich + 3 mm mit Tiefenverstellung

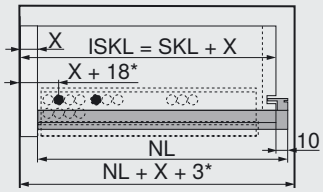

Schubkastenbearbeitung

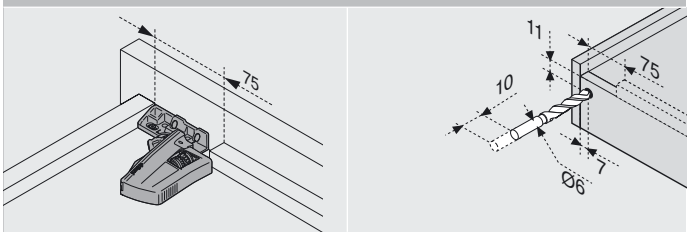

Bohrlehre T65.1000.02 verwenden

Hinweis

**Eingeschränkte Seitenverstellung bei 16 mm Seitenwanddicke des Schubkastens und gleichzeitig voller Toleranzausnutzung der lichten Weite des Schubkastens.

Schraubposition der Korpusschienen – 760H

Nennlänge NL (mm)

250, 270

300 - 350

380 - 520

550, 600

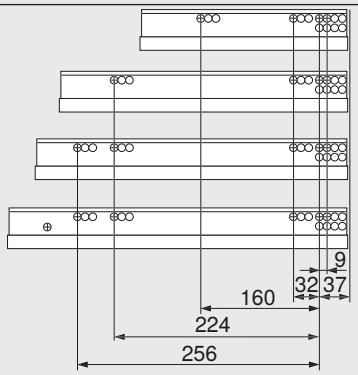

Min. lichte Korpustiefe = Nennlänge NL + 3 mm

Schraubposition der Korpusschienen – 766H

Nennlänge NL (mm)

450

500 - 600

650 - 750

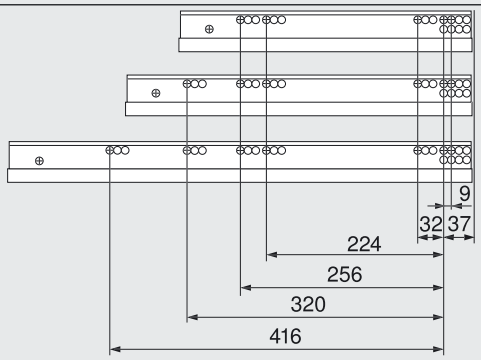

Min. lichte Korpustiefe = Nennlänge NL + 3 mm

Seitenhinweise

Befestigung der Korpusschienen 32