TANDEMBOX antaro

Schubkasten – M

Produkt

Beschreibung

- Passender Schubkasten zu TANDEMBOX antaro
- Zargen aus beschichtetem Stahl: Seidenweiß, Terraschwarz, RAL 9006 und Inox
- 2-dimensionale Fronteinstellung

Platzbedarf

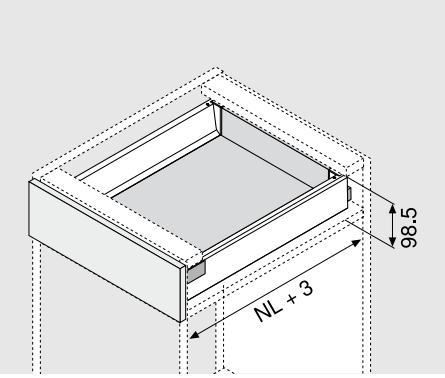

NL Nennlänge

Bestellinformation

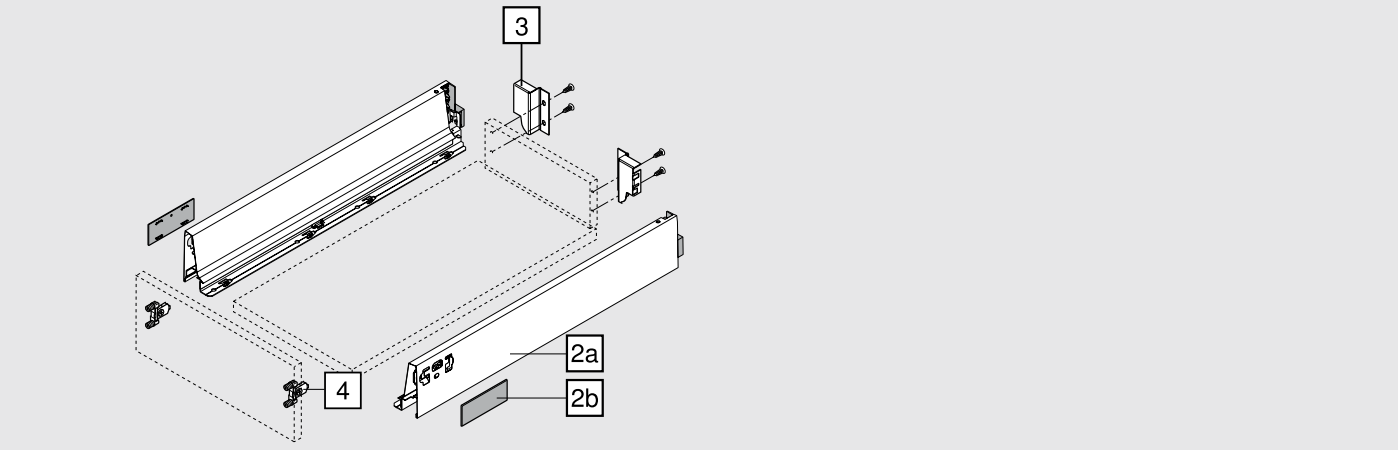

2a	M-Zarge im A-Design links/rechts					
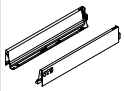	Links/rechts separat bestellen					
	Farbvarianten		SW	TS	RAL9006	
	Nennlänge NL	VPEH	Stahl			Inox
	270 mm	20 Stk.	358M2702SA			358M2702IA
	300 mm	20 Stk.	358M3002SA			358M3002IA
	350 mm	20 Stk.	358M3502SA			358M3502IA
	400 mm	20 Stk.	358M4002SA			358M4002IA
	450 mm	20 Stk.	358M4502SA			358M4502IA
	500 mm	20 Stk.	358M5002SA			358M5002IA
	550 mm	20 Stk.	358M5502SA			358M5502IA
	600 mm	20 Stk.	359M6002SA			359M6002IA
	650 mm	20 Stk.	359M6502SA			359M6502IA

2b	Abdeckkappen symmetrisch					
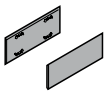	Farbvarianten		SW	KU/S	WGR	Inmold-Inox
	Blum-Logo als Standard Schriftzug	VPEH	Kunststoff			
		1.000 Stk.	ZAA.532C.BT			ZAA.5329.BT
	Individuell bedruckte Abdeckkappen ab 1.000 Stk.					

TANDEMBOX antaro

Schubkasten – M

Bestellinformation

3	**Rückwandhalter links/rechts**					
	Links/rechts separat bestellen					
	Farbvarianten		SW	TS	RAL9006	vernickelt
		VPEH	Stahl			
		50 Stk.	Z30M000S.04			
	Stahlrückwand					93

4	**Frontbefestigung für Frontauszug**		
		VPEH	
	INSERTA-Version	500 Stk.	ZSF.3902
	Schraubversion	500 Stk.	ZSF.3502
	Pressversion	500 Stk.	ZSF.3602

TD-066/1DE-1 © Blum

TANDEMBOX antaro

Schubkasten – M

Planung

Platzbedarf im Korpus	Einbaumaße Front	Einbaumaße Rückwand	

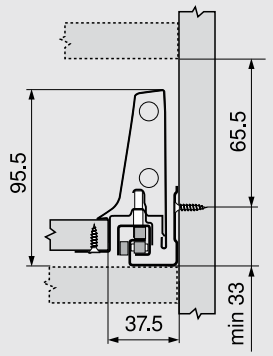

FA Frontaufschlag

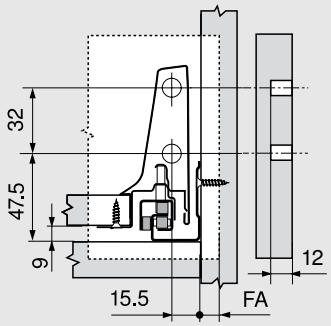

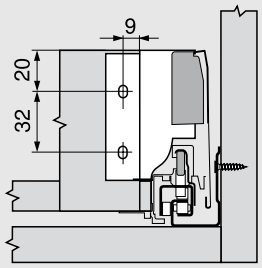

Zuschnittmaße für 16 mm Spanplatten

Rückwand

84 mm

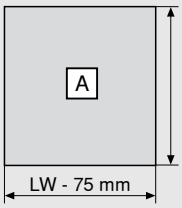

Boden

Holzrückwand

NL - 24 mm

Stahlrückwand

NL - 22 mm

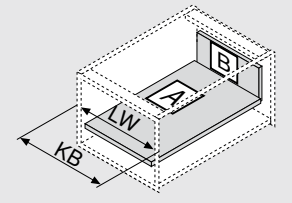

KB Korpusbreite

LW Lichte Korpusweite

NL Nennlänge

Seitenhinweise

Montage, Demontage und Einstellung 109

TD-066/1DE-1 © Blum